AUDIEN Sp. z o.o.
ul. Lęborska 3B, 80 – 386 Gdańsk
korespondencja:
ul. Kwiatowa 14/8, 82 – 300 Elbląg

TOM I – A

PT 196/2026

PROJEKT BUDOWLANY

PROJEKT ZAGOSPODAROWANIA TERENU

Nazwa i adres obiektu budowlanego:	**Budowa przyłącza kablowego elektroenergetycznego nn 0,4kV wraz ze złączem kablowo-pomiarowym do zasilania domu jednorodzinnego na działce nr 129/4 w miejscowości Goślice, gmina Bielsk**
Adres zamierzenia budowlanego:	**Goślice, obr. 0011 Goślice, dz. nr 127, 129/4, 131, gmina Bielsk, powiat płocki, jednostka ewidencyjna: 141901_2 Bielsk, identyfikatory działek: 141901_2.0011.127, 141901_2.0011.129/4, 141901_2.0011.131**
Kategoria obiektu budowlanego:	**XXVI – element sieci elektroenergetycznej - przyłącze**
Branża:	**elektroenergetyczna**
Inwestor:	**Energa – Operator S.A. z siedzibą w Gdańsku 80 – 557 Gdańsk, ul. Marynarki Polskiej 130**
Numer umowy:	**PJ00276/26, OBI/71/2600022**
Warunki przyłączenia:	**P/25/065331**
Projektant:	**mgr inż. Mirella Krezymon upr. WAM/0059/PBE/25 specjalność instalacyjna w zakresie sieci, instalacji i urządzeń elektrycznych i elektroenergetycznych**
Asystent:	**mgr inż. Kamil Cholewiński**

mgr inż. Mirella Krezymon
uprawnienia budowlane do projektowania
bez ograniczeń w specjalności instalacyjnej
w zakresie sieci, instalacji i urządzeń
elektrycznych i elektroenergetycznych
Nr ewid. WAM/0059/PBE/25

Egzemplarz nr 1 2 3

ELBLĄG, WRZESIEŃ 2026

ZGŁOSZENIE
budowy lub wykonywania innych robót budowlanych
(PB-2)

PB-2 nie dotyczy budowy i przebudowy budynku mieszkalnego jednorodzinnego.

Podstawa prawna: art. 30 ust. 2 w zw. z ust. 4d ustawy z dnia 7 lipca 1994 r. – Prawo budowlane (Dz. U. z 2025 r. poz. 418, 1080, 1535, 1673 i 1847).

1. ORGAN ADMINISTRACJI ARCHITEKTONICZNO-BUDOWLANEJ

Nazwa: **STAROSTA PŁOCKI**

2.1. DANE INWESTORA[1)]

Imię i nazwisko lub nazwa: **Energa – Operator S.A.**
Kraj: **Polska**
Województwo: **pomorskie**
Powiat: **Miasto Gdańsk**
Gmina: **Miasto Gdańsk**
Ulica: **Marynarki Polskiej**
Nr domu: **130**
Nr lokalu: **-**
Miejscowość: **Gdańsk**
Kod pocztowy: **80-557**
E-mail (nieobowiązkowo): **-**
Nr tel. (nieobowiązkowo): **-**

2.2. DANE INWESTORA (DO KORESPONDENCJI)[1)]

Wypełnia się, jeżeli adres do korespondencji inwestora jest inny niż wskazany w pkt 2.1.

Kraj: **-**
Województwo: **-**
Powiat: **-**
Gmina: **-**
Ulica: **-**
Nr domu: **-**
Nr lokalu: **-**
Miejscowość: **-**
Kod pocztowy: **-**
Adres do doręczeń elektronicznych[2)]: **-**

3. DANE PEŁNOMOCNIKA / PEŁNOMOCNIKA DO DORĘCZEŃ[1)]

Wypełnia się, jeżeli inwestor działa przez pełnomocnika.

☒ pełnomocnik ☐ pełnomocnik do doręczeń

Imię i nazwisko: **Kamil Cholewiński**

[redacted]

4. INFORMACJE O ROBOTACH BUDOWLANYCH

Rodzaj, zakres i sposób wykonywania:

Budowa przyłącza kablowego elektroenergetycznego nn 0,4kV wraz ze złączem kablowo – pomiarowym

Planowany termin rozpoczęcia[3]:

07.10.2026r.

5. DANE NIERUCHOMOŚCI (MIEJSCE WYKONYWANIA ROBÓT BUDOWLANYCH)[1]

Województwo: **mazowieckie**

Powiat: **płocki**

Gmina: **Bielsk**

Ulica: **-**

Nr domu: **-**

Miejscowość: **Goślice**

Kod pocztowy: **09-230**

Identyfikator działki ewidencyjnej[4]: **141901_2.0011.127, 141901_2.0011.129/4, 141901_2.0011.131**

6. ZAŁĄCZNIKI

☒ Oświadczenie o posiadanym prawie do dysponowania nieruchomością na cele budowlane.

☒ Pełnomocnictwo do reprezentowania inwestora (opłacone zgodnie z ustawą z dnia 16 listopada 2006 r. o opłacie skarbowej (Dz. U. z 2025 r. poz. 1154, 1795 i 1847)) – jeżeli inwestor działa przez pełnomocnika.

☐ Potwierdzenie uiszczenia opłaty skarbowej – jeżeli obowiązek uiszczenia takiej opłaty wynika z ustawy z dnia 16 listopada 2006 r. o opłacie skarbowej.

Inne (wymagane przepisami prawa):

☒ Projekt zagospodarowania terenu, załączniki.

7. PODPIS INWESTORA (PEŁNOMOCNIKA) I DATA PODPISU

Podpis powinien być czytelny. Podpis i datę podpisu umieszcza się w przypadku dokonywania zgłoszenia w postaci papierowej.

AUDIEN Sp. z o.o.
Prezes Zarządu
Kamil Cholewiński

Elektronicznie podpisany przez Kamil Cholewiński
Data: 2026.09.07 10:17:29 +02'00'

……

[1] W przypadku większej liczby inwestorów, pełnomocników lub nieruchomości dane kolejnych inwestorów, pełnomocników lub nieruchomości dodaje się w formularzu albo zamieszcza na osobnych stronach i dołącza do formularza.

[2] W przypadku określonym w art. 147 ust. 1 ustawy z dnia 18 listopada 2020 r. o doręczeniach elektronicznych (Dz. U. z 2026 r. poz. 3) w razie braku adresu do doręczeń elektronicznych wskazuje się adres skrzynki ePUAP. Możliwość doręczania korespondencji na skrzynkę ePUAP obowiązuje do dnia określonego w tym przepisie.

[3] W przypadku zgłoszenia budowy tymczasowego obiektu budowlanego w polu „Planowany termin rozpoczęcia" należy wskazać również planowany termin rozbiórki lub przeniesienia w inne miejsce tego obiektu.

[4] W przypadku formularza w postaci papierowej zamiast identyfikatora działki ewidencyjnej można wskazać jednostkę ewidencyjną, obręb ewidencyjny i numer działki ewidencyjnej oraz arkusz mapy, jeżeli występuje.

STAROSTA PŁOCKI
09-400 Płock, ul. Bielska 59
(oznaczenie organu)

Płock, dnia 28.09.2026 r.
(miejscowość i data)

AB-II.6743.889.2026
(znak sprawy)

ZAŚWIADCZENIE

Na podstawie art. 30 ust. 5aa oraz art. 82 ust. 1 i 2 ustawy z dnia 7 lipca 1994 r. - *Prawo budowlane* (tekst jednolity Dz. U. z 2026 r. poz. 524, ze zm.),

zaświadczam z urzędu,

że brak podstaw do wniesienia sprzeciwu do przedmiotu zgłoszenia złożonego w dniu 07.09.2026 r. w postaci elektronicznej za pośrednictwem *e-Doręczenia* przez inwestora – Energa-Operator S.A., o zamiarze przystąpienia do wykonywania robót budowlanych polegających na *„budowie przyłącza kablowego elektroenergetycznego nn 0,4kV wraz ze złączem kablowo-pomiarowym”,* na działkach o ew. nr 127, 129/4, 131 położonych w m. Goślice, w obrębie ewid. 0011 Goślice, w gminie Bielsk, w powiecie płockim.

Pouczenie:
Wydanie zaświadczenia wyłącza możliwość wniesienia sprzeciwu, o którym mowa w art. 30 ust. 6 i 7 w/cyt. ustawy - Prawo budowlane oraz uprawnia inwestora do rozpoczęcia robót budowlanych.

Z upoważnienia Starosty Płockiego
Kierownik w Wydziale Architektury i Budownictwa

Elektronicznie podpisany przez Agnieszka Kołodziejska
Data: 2026.09.28 10:55:56 +02'00'

Otrzymują:
1. Inwestor: Energa-Operator S.A., działający przez pełnomocnika – Pana Kamila Cholewińskiego (e-*Doręczenia*)
2. AB-II a/a JB

Płock, 15 września 2026 rok

ENERGA OPERATOR SA
Oddział w Płocku
Rejon Dystrybucji Płock
Nr dok. EOP/KD/7/2026/09/01133

Zgłaszający projekt do uzgodnienia:
AUDIEN Sp. z o.o.
ul. Kwiatowa 14/8
82-300 Elbląg

UZGODNIENIE DOKUMENTACJI

Nr uzgodnienia: 574/71MMD/2026

Dokumentacja: Budowa przyłącza kablowego nn 0,4kV ze złączem kablowo-pomiarowym w celu zasilenia domu jednorodzinnego w miejscowości Goślice gm. Bielsk dz. 129/4 P/25/065331, PJ00276/26, OBI/71/2600022

Lokalizacja: Goślice gm. Bielsk , dz. nr: 127, 129/4, 131

Zakres uzgodnienia: formalno-prawny oraz techniczny (zgodność z rozwiązaniami technicznymi i standardami przyjętymi do stosowania w ENERGA - OPERATOR SA)

Uzgodniono: **TAK**

Uwagi:

1. Uzgodnienie traci ważność w wypadku, gdy dokona się zmiany projektowanych urządzeń energetycznych i/lub trasy linii bez uzgodnienia z ENERGA - OPERATOR S.A. Oddział w Płocku.
2. Umieszczoną na odwrocie uzgodnienia numerację projektowanych urządzeń elektroenergetycznych należy dołączyć do wszystkich egzemplarzy opracowanego PT, przy schemacie ideowym sieci. Powyższe będzie weryfikowane przed zakupem dokumentacji przez działy inwestycji EOP.

Uzgodnienie ważne jest: 2 lata od daty wydania.

Uzgodnienie przygotowała: Alicja Sucholas

Niniejsze uzgodnienie nie zwalnia od obowiązku dotrzymania procedury poprzedzającej rozpoczęcie robót budowlanych określonej w ustawie z dnia 7 lipca 1994 Prawo Budowlane oraz od odpowiedzialności w zakresie stosowania obowiązujących przepisów budowy i norm.

Zatwierdził

Kierownik
Dział Dokumentacji Energetycznej Płock
Jarosław Stafiński

Energa operator

Nadano następujące numery projektowanym urządzeniom elektroenergetycznym:

- Projektowane złącze dz. 129/4: **Z7109413**
- Istniejący słup 710274-01 2/3

SPIS TREŚCI

1.0. Oświadczenie projektanta wynikające z ustawy Prawo Budowlane 3

2.0. Uprawnienia projektanta i sprawdzającego, zaświadczenie o przynależności do izby 4

3.0. Projekt zagospodarowania terenu – część opisowa 7

3.1. Przedmiot zamierzenia budowlanego 7

3.2. Istniejący stan zagospodarowania terenu 7

3.3. Projektowane zagospodarowanie terenu 7

3.4. Zestawienie powierzchni poszczególnych części zagospodarowania terenu 7

3.5. Informacje i dane 7

3.5.1. Podstawa planistyczna 7

3.5.2. Ochrona konserwatorska terenu 7

3.5.3. Eksploatacja górnicza 8

3.5.4. Informacje i dane o charakterze i cechach istniejących i przewidywanych zagrożeń dla środowiska oraz higieny i zdrowia użytkowników 8

3.6. Ochrona przeciwpożarowa 8

3.7. Inne niezbędne dane 8

3.7.1. Opinia geotechniczna oraz informacja o sposobie posadowienia obiektu budowlanego . 8

3.7.2. Kolizje / krzyżowania 9

3.8. Informacja o obszarze oddziaływania obiektu 9

4.0. Projekt zagospodarowania terenu – część rysunkowa 10

4.1. Rysunek E-01 – Projekt Zagospodarowania Terenu 10

4.2. Rysunek E-03.1 – Profil układania kabli nn 11

4.3. Rysunek E-03.2 – Widok złącza 12

4.4. Rysunek E-03.3 – Profil przecisku 13

1.0. Oświadczenie projektanta wynikające z ustawy Prawo Budowlane

Na podstawie art. 34 ust. 3d pkt 3 ustawy z dnia 7 lipca 1994r. – Prawo Budowlane oświadczam, że projekt zagospodarowania terenu:

Budowa przyłącza kablowego elektroenergetycznego nn 0,4kV wraz ze złączem kablowo-pomiarowym do zasilania domu jednorodzinnego na działce nr 129/4 w miejscowości Goślice, gmina Bielsk

Adres zamierzenia budowlanego: Goślice, obr. 0011 Goślice, dz. nr 127, 129/4, 131, gmina Bielsk, powiat płocki, jednostka ewidencyjna: 141901_2 Bielsk, identyfikatory działek: 141901_2.0011.127, 141901_2.0011.129/4, 141901_2.0011.131

wykonany został zgodnie z obowiązującymi przepisami oraz zasadami wiedzy technicznej.

Dodatkowo zgodnie z art. 34 ust. 3b ustawy z dnia 7 lipca 1994r. – Prawo Budowlane oświadczam, do niniejszego projektu budowlanego, który dotyczy budowy sieci uzbrojenia terenu nie został sporządzony projekt architektoniczno – budowlany, ponieważ całość problematyki została przedstawiona w projekcie zagospodarowania terenu.

mgr inż. Mirella Krezymon
uprawnienia budowlane do projektowania
bez ograniczeń w specjalności instalacyjnej
w zakresie sieci, instalacji i urządzeń
elektrycznych i elektroenergetycznych
Nr ewid. WAM/0059/PBE/25

mgr inż. Mirella Krezymon

upr. WAM/0059/PBE/25

Elbląg, 03.09.2026r.

3.0. Projekt zagospodarowania terenu – część opisowa

3.1. Przedmiot zamierzenia budowlanego

Opracowana dokumentacja zakresem obejmuje budowę przyłącza kablowego elektroenergetycznego nn 0,4kV wraz ze złączem kablowo-pomiarowym do zasilania domu jednorodzinnego na działce nr 129/4 w miejscowości Goślice, gmina Bielsk.

3.2. Istniejący stan zagospodarowania terenu

W obrębie objętym opracowaniem znajduje się sieć napowietrzna elektroenergetyczna nn 0,4kV, droga publiczna, ogrodzenie, drzewa oraz inne uzbrojenie terenu, które nie krzyżuje się, ani nie jest w zbliżeniu do projektowanych urządzeń.

3.3. Projektowane zagospodarowanie terenu

a) Projektowane przyłącze należy wykonać kablem typu NA2XY 4x35SE. Zasilanie wykonać od przewodów sieci napowietrznej typu 4xAL 35 przy stanowisku słupowym nr 710274-01 2/3. Na działce nr 129/4 w linii granicy działki należy wybudować złącze kablowo - pomiarowe typu P1-Rs/LZV/F w sposób umożliwiający swobodny dostęp do wyposażenia od strony drogi. Lokalizacja projektowanych urządzeń przedstawiona została na Projekcie zagospodarowania terenu (Rysunek nr E-01). Po wykonaniu robót teren uporządkować.
b) Sposób odprowadzania lub oczyszczania ścieków – nie dotyczy,
c) Układ komunikacyjny – nie dotyczy,
d) Sposób dostępu do drogi publicznej – nie dotyczy,
e) Przyłącze kablowe nn 0,4kV wykonane kablem o średnicy zewnętrznej 0,02m, o długości trasowej 63m.
f) Ukształtowanie terenu i układ zieleni, w zakresie niezbędnym do uzupełnienia części rysunkowej projektu zagospodarowania terenu – nie dotyczy.

3.4. Zestawienie powierzchni poszczególnych części zagospodarowania terenu

a) Powierzchni zabudowy projektowanych i istniejących obiektów budowlanych – nie dotyczy,
b) Powierzchni dróg, parkingów, placów i chodników – nie dotyczy,
c) Powierzchni biologicznie czynnej – nie dotyczy,
d) Powierzchni innych części terenu, niezbędnych do sprawdzenia zgodności z ustaleniami miejscowego planu zagospodarowania przestrzennego, a w przypadku jego braku z decyzją o warunkach zabudowy i zagospodarowania terenu, albo uchwały o ustaleniu lokalizacji inwestycji mieszkaniowej lub inwestycji towarzyszących – nie dotyczy.

3.5. Informacje i dane

3.5.1. Podstawa planistyczna

Nie dotyczy.

3.5.2. Ochrona konserwatorska terenu

Teren, na którym jest projektowany obiekt budowlany nie jest wpisany do rejestru zabytków lub gminnej ewidencji zabytków oraz zamierzenie budowlane nie jest lokalizowane na obszarze objętym ochroną konserwatorską.

3.5.3. Eksploatacja górnicza

Zamierzenie budowlane zlokalizowane jest poza granicami terenu górniczego. Brak jest wpływu eksploatacji górniczej na teren zamierzenia budowlanego.

3.5.4. Informacje i dane o charakterze i cechach istniejących i przewidywanych zagrożeń dla środowiska oraz higieny i zdrowia użytkowników

Brak jest oraz nie przewiduje się występowania zagrożeń dla środowiska oraz higieny i zdrowia użytkowników projektowanego obiektu budowlanego i ich otoczenia.

3.6. Ochrona przeciwpożarowa

Dane dotyczące warunków ochrony przeciwpożarowej, w szczególności o drogach pożarowych oraz przeciwpożarowym zaopatrzeniu w wodę – nie dotyczy.

3.7. Inne niezbędne dane

3.7.1. Opinia geotechniczna oraz informacja o sposobie posadowienia obiektu budowlanego

Opinia geotechniczna: Zgodnie z Rozporządzeniem Ministra Transportu, Budownictwa i Gospodarki Morskiej z dnia 25.04.2012 w sprawie ustalania geotechnicznych warunków posadowienia obiektów budowlanych, przedmiotową inwestycję należy zaliczyć do pierwszej kategorii geotechnicznej (posadowienie niewielkich obiektów budowlanych o statystycznie wyznaczonym schemacie obliczeniowym w prostych warunkach gruntowych, w przypadku których możliwe jest zapewnienie minimalnych wymagań na podstawie doświadczeń). Warunki gruntowe, na których zlokalizowana jest inwestycja należy zaliczyć do prostych – grunty jednorodne genetycznie i litologicznie, zalegające poziomo, nieobejmujących gruntów słabonośnych, gruntów organicznych i nasypów niekontrolowanych. Ocena geotechniczna podłoża, na którym zlokalizowana jest inwestycja została dokonana w oparciu o analizę danych archiwalnych obserwacji geodezyjnych zachowania się obiektów sąsiednich. Obszar, na którym planowana jest inwestycja zawiera żwiry, piaski grube i luźne, piaski drobne i pylaste średnio zagęszczone.

3.7.2. *Kolizje / krzyżowania*

W obszarze projektowanego przyłącza występują krzyżowania z:

Drzewami – dz. nr 127, 131 – w miejscu zbliżenia projektowany kabel układać metodą wykopu otwartego w rurze osłonowej typu DVK110. Wykop prowadzić ręcznie ;

Ogrodzeniem – dz. nr 127 – w miejscu krzyżowania projektowany kabel układać metodą wykopu otwartego w rurze osłonowej typu DVK110. Wykop prowadzić ręcznie;

Drogą publiczną – dz. nr 131 – w miejscu krzyżowania projektowany kabel należy układać metodą przecisku w rurze osłonowej typu SRS110. Prace prowadzić z zachowaniem wytycznych zawartych w wydanej przez Wójta Gminy Bielsk Decyzji nr RRiRG.I.7230.18.2026 z dnia 29.04.2026r. załączonej do niniejszej dokumentacji.

3.8. *Informacja o obszarze oddziaływania obiektu*

Zgodnie z art. 3 pkt 20 ustawy Prawo budowlane, obszar oddziaływania projektowanej inwestycji mieści się w całości na działkach, na których zaprojektowano inwestycję, tj. obr. 0011 Goślice, dz. nr 127, 129/4, 131, gmina Bielsk, powiat płocki, jednostka ewidencyjna: 141901_2 Bielsk. Brak jest przepisów prawa, które dla przedmiotowej inwestycji nakazałyby objąć obszarem oddziaływania obiektu inne działki niż te, na których zaprojektowano inwestycję.

MAPA DO CELÓW PROJEKTOWYCH	
Oznaczenie kancelaryjne zgłoszenia pracy geod.	GGN-III.6640.1669.2026
Jednostka ewidencyjna	141901_2 Bielsk
Obręb ewidencyjny	141901_2.0011 Goślice
Skala mapy	1:500
Nazwa układuwspółrzędnych — Prostokątnych płaskich Wysokości	2000/21 PL-EVRF2007-
Oznaczenie granic obszaru, które	
były przedmiotem aktualizacji	Nie badano
Oznaczenie i informacje o służebnościach gruntowych mających wpływ na zagospodarowanie gruntów zlokalizowanych w granicach projektowanej inwestycji	Brak
Oznaczenie i symbol konturu użytku gruntowego, który nie jest ujawniony w bazie danych ewidencji gruntów i budynków	———
Aneta Gapa-Sieradzka "GEOPUNKT" 09-310 Kuczbork, ul. Północna 1 tel. 698 - 612 -575 Reg. 142188226 NIP 584-262-47-03	Geodeta uprawniony inż. Aneta Gapa-Sieradzka nr upr. 22088 Kuczbork, dn. 2026-04-29

Nie wykluczam istnienia w terenie urządzeń podziemnych nie pokazanych na mapie, które nie zostały odnalezione podczas wykonywania inwentaryzacji geodezyjnej lub nie zostały zgłoszone do inwentaryzacji przed zasypaniem.

Granice działek zgodne z ewidencją gruntów i budynków
Granice działek
nie spełniają wymagań dokładnościowych umożliwiając lokalizację projektowanych obiektó w odległości 3.0 m i bliżej od granicy działki ewidencyjnej.

Poświadczam, że niniejszy dokument zostałopracowany w wyniku prac geodezyjnych i kartograficznych, których rezultaty zawiera operat techniczny pozytywnie zweryfikowany. Jednocześnie informuję, że jestem świadomy odpowiedzialności karnej za założeniefałszywego oświadczenia.	
Identyfikator zgłoszenia prac geodezyjnych	GGN-III.6640.1669.2026
Organ służby geodezyjnej, który otrzymał zgłoszenie	Starosta Płocki
Wykonawca prac geodezyjnych	Aneta Gapa-Sieradzka "GEOPUNKT" 09-310 Kuczbork, ul. Północna 1 tel. 698 - 612 -575 Reg. 142188226 NIP 584-262-47-03
Data sporządzenia oraz numer dokumentu zawierającego wynik pozytywnej weryfikacji	Protokół weryfikacji z dn. 2026-05-06 Nr GGN-III.6640.1669.2026.1
Imię i nazwisko oraz nr uprawnień zawodowych kierownika prac	GEODETA UPRAWNIONY inż. Aneta Gapa-Sieradzka nr upr. 22088

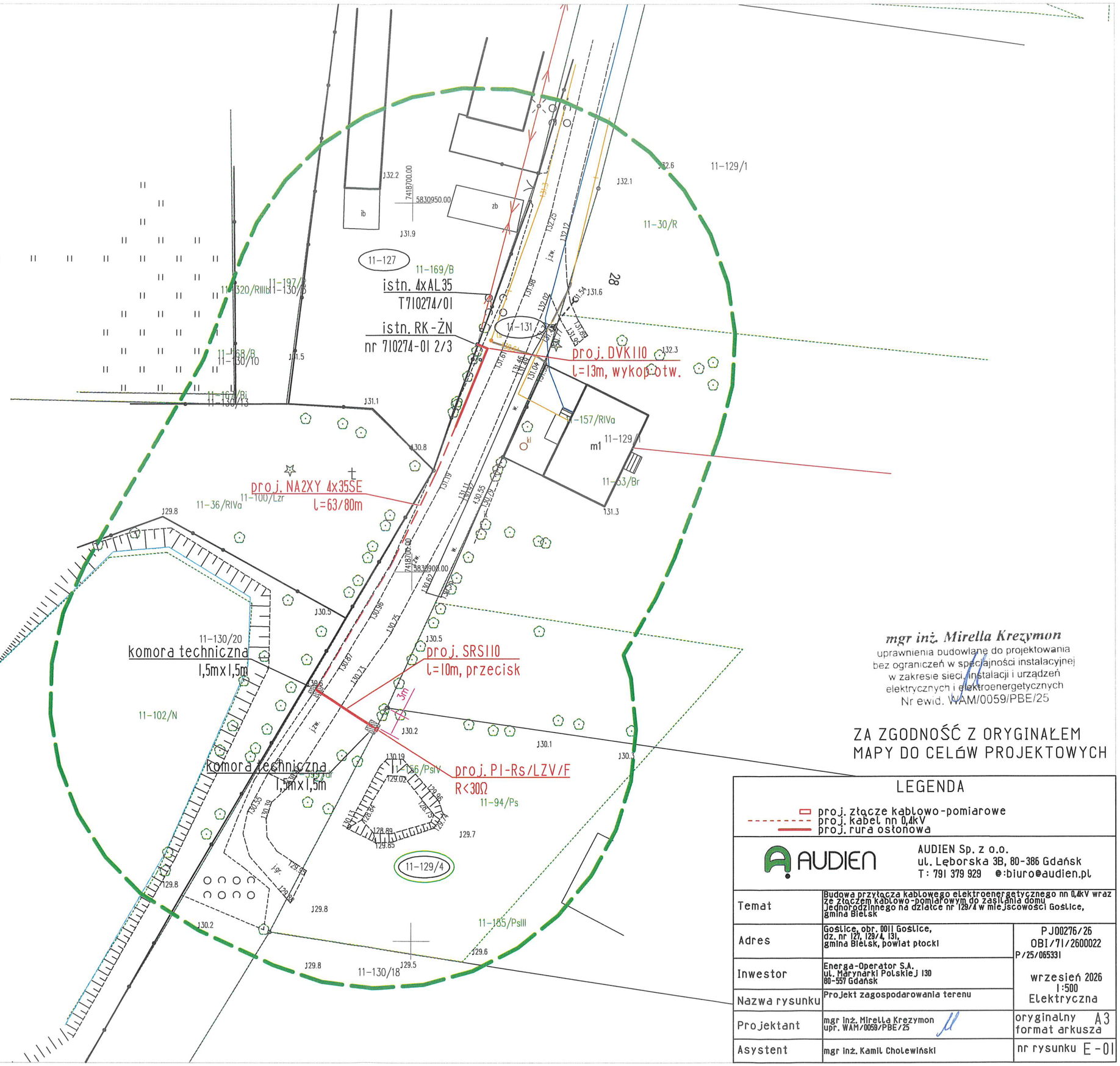

mgr inż. Mirella Krezymon
uprawnienia budowlane do projektowania bez ograniczeń w specjalności instalacyjnej w zakresie sieci, instalacji i urządzeń elektrycznych i elektroenergetycznych
Nr ewid. WAM/0059/PBE/25

ZA ZGODNOŚĆ Z ORYGINAŁEM
MAPY DO CELÓW PROJEKTOWYCH

LEGENDA

- proj. złącze kablowo-pomiarowe
- proj. kabel nn 0,4kV
- proj. rura osłonowa

AUDIEN Sp. z o.o.
ul. Lęborska 3B, 80-386 Gdańsk
T: 791 379 929 @:biuro@audien.pl

Temat	Budowa przyłącza kablowego elektroenergetycznego nn 0,4kV wraz ze złączem kablowo-pomiarowym do zasilania domu jednorodzinnego na działce nr 129/4 w miejscowości Goślice, gmina Bielsk	PJ00276/26 OBI/71/2600022 P/25/065331
Adres	Goślice, obr. 0011 Goślice, dz. nr 127, 129/4, 131, gmina Bielsk, powiat płocki	wrzesień 2026 1:500 Elektryczna
Inwestor	Energa-Operator S.A. ul. Marynarki Polskiej 130 80-557 Gdańsk	
Nazwa rysunku	Projekt zagospodarowania terenu	
Projektant	mgr inż. Mirella Krezymon upr. WAM/0059/PBE/25	oryginalny A3 format arkusza
Asystent	mgr inż. Kamil Cholewiński	nr rysunku E-01

10

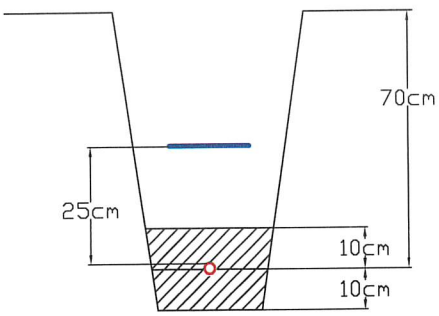

kabel nn

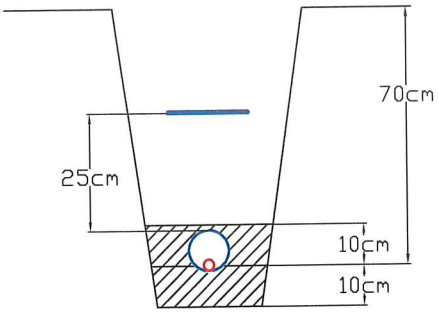

kabel nn w przepuście

AUDIEN Sp. z o.o.
ul. Lęborska 3B, 80-386 Gdańsk
T: 791 379 929 @:biuro@audien.pl

Temat	Budowa przyłącza kablowego elektroenergetycznego nn 0,4kV wraz ze złączem kablowo-pomiarowym do zasilania domu jednorodzinnego na działce nr 129/4 w miejscowości Goślice, gmina Bielsk	
Adres	Goślice, obr. 0011 Goślice, dz. nr 127, 129/4, 131, gmina Bielsk, powiat płocki	PJ00276/26 OBI/71/2600022 P/25/065331
Inwestor	Energa - Operator S.A. ul. Marynarki Polskiej 130 80-557 Gdańsk	wrzesień 2026
Nazwa rysunku	Profil układania kabli nn	Elektryczna
Projektant	mgr inż. Mirella Krezymon upr. WAM/0059/PBE/25	oryginalny formar arkusza A4
Asystent	mgr inż. Kamil Cholewiński	nr rysunku E-03.1

Zał. 1
02

Szafka pomiarowa
P1-Rs/LZV/LZR/F

Energa operator

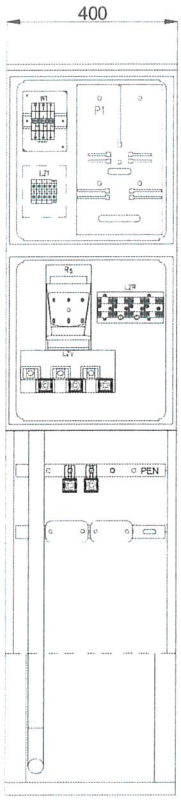

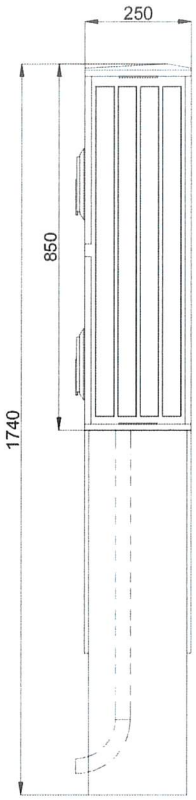

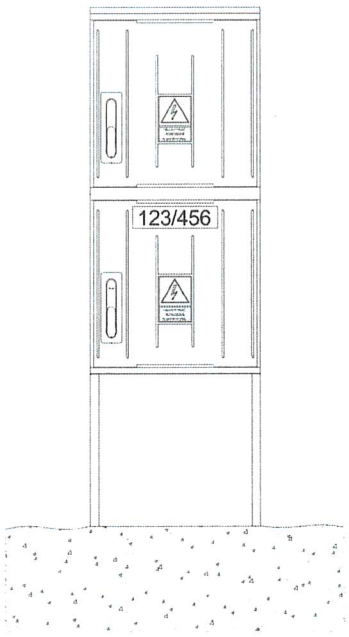

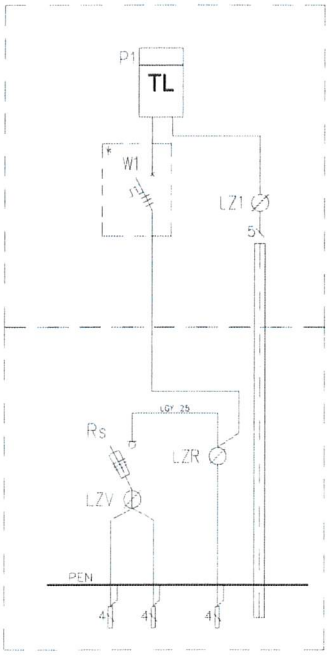

Specyfikacja materiałowa

Oznaczenie na schemacie / Wyposażenie (szt.)	Rozłącznik skrzynkowy 160A	Szyna ochronno-neutralna	Zacisk typu V	Listwa rozgałęzna 2x240mm²	Listwa rozgałęzna 35/16mm²	Zestaw układu pomiarowego **	Obejma kablowa
Oznaczenie możliwych wariantów wyposażenia	Rs	PEN		LZV	LZR		
P1-Rs/F	1	–	–	–	–	1	–
P1-Rs/LZR/F	1	–	–	–	1	1	–
P1-Rs/LZV/F	1	1	2	1	–	1	1/2
P1-Rs/LZV/LZR/F	1	1	2	1	1	1	1/2

Uwag

*

**

AUDIEN Sp. z o.o.
ul. Lęborska 3B, 80-386 Gdańsk
T: 791 379 929 @:biuro@audien.pl

Temat	Budowa przyłącza kablowego elektroenergetycznego nn 0,4kV wraz ze złączem kablowo-pomiarowym do zasilania domu jednorodzinnego na działce nr 129/4 w miejscowości Goślice, gmina Bielsk	
Adres	Goślice, obr. 0011 Goślice, dz. nr 127, 129/4, 131, gmina Bielsk, powiat płocki	PJ00276/26 OBI/71/2600022 P/25/065331
Inwestor	Energa - Operator S.A. ul. Marynarki Polskiej 130 80-557 Gdańsk	wrzesień 2026
Nazwa rysunku	Widok złącza	Elektryczna
Projektant	mgr inż. Mirella Krezymon upr. WAM/0059/PBE/25	oryginalny format arkusza A4
Asystent	mgr inż. Kamil Cholewiński	nr rysunku E-03.2

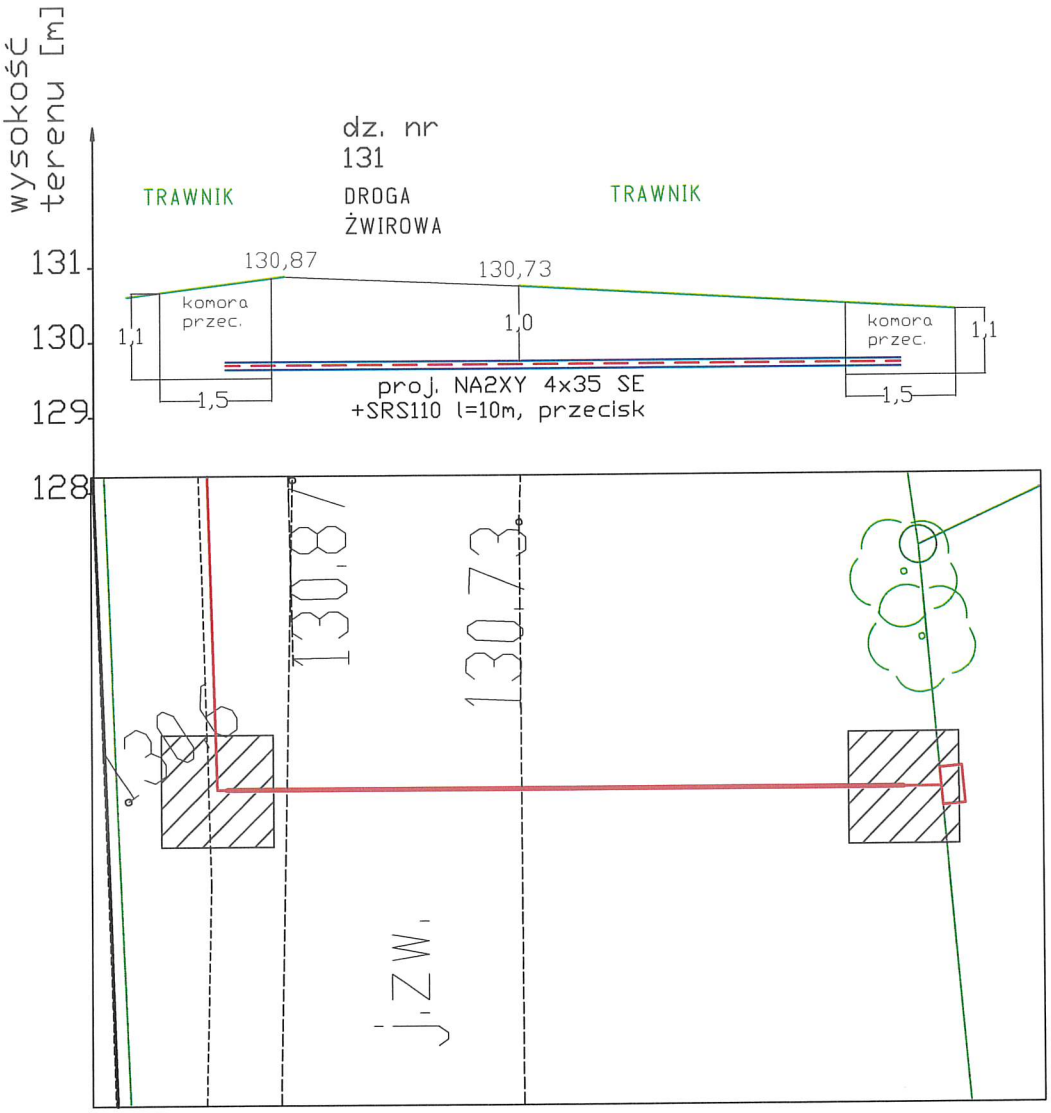

AUDIEN

AUDIEN Sp. z o.o.
ul. Lęborska 3B, 80-386 Gdańsk
T: 791 379 929 @:biuro@audien.pl

Temat	Budowa przyłącza kablowego elektroenergetycznego nn 0,4kV wraz ze złączem kablowo-pomiarowym do zasilania domu jednorodzinnego na działce nr 129/4 w miejscowości Goślice, gmina Bielsk	
Adres	Goślice, obr. 0011 Goślice, dz. nr 129, 129/4, 131, gmina Bielsk, powiat płocki	PJ00276/26 OBI/71/2600022 P/25/065331
Inwestor	Energa-Operator S.A. ul. Marynarki Polskiej 130 80-557 Gdańsk	wrzesień 2026 1:100 Elektryczna
Nazwa rysunku	Profil przecisku	
Projektant	mgr inż. Mirella Krezymon upr. WAM/0059/PBE/25	oryginalny format arkusza A4
Asystent	mgr inż. Kamil Cholewiński	nr rysunku E-03.3

13

AUDIEN Sp. z o.o.
ul. Lęborska 3B, 80 – 386 Gdańsk
korespondencja:
ul. Kwiatowa 14/8, 82 – 300 Elbląg

TOM I – B
PROJEKT TECHNICZNY

Nazwa i adres obiektu budowlanego:	**Budowa przyłącza kablowego elektroenergetycznego nn 0,4kV wraz ze złączem kablowo-pomiarowym do zasilania domu jednorodzinnego na działce nr 129/4 w miejscowości Goślice, gmina Bielsk**
Adres zamierzenia budowlanego:	**Goślice, obr. 0011 Goślice, dz. nr 127, 129/4, 131, gmina Bielsk, powiat płocki, jednostka ewidencyjna: 141901_2 Bielsk, identyfikatory działek: 141901_2.0011.127, 141901_2.0011.129/4, 141901_2.0011.131**
Kategoria obiektu budowlanego:	**XXVI – element sieci elektroenergetycznej - przyłącze**
Branża:	**elektroenergetyczna**
Inwestor:	**Energa – Operator S.A. z siedzibą w Gdańsku 80 – 557 Gdańsk, ul. Marynarki Polskiej 130**
Numer umowy:	**PJ00276/26, OBI/71/2600022**
Warunki przyłączenia:	**P/25/065331**
Projektant:	**mgr inż. Mirella Krezymon upr. WAM/0059/PBE/25 specjalność instalacyjna w zakresie sieci, instalacji i urządzeń elektrycznych i elektroenergetycznych**
Asystent:	**mgr inż. Kamil Cholewiński**

mgr inż. Mirella Krezymon
uprawnienia budowlane do projektowania
bez ograniczeń w specjalności instalacyjnej
w zakresie sieci, instalacji i urządzeń
elektrycznych i elektroenergetycznych
Nr ewid. WAM/0059/PBE/25

Egzemplarz nr 1 2 3

ELBLĄG, WRZESIEŃ 2026

SPIS TREŚCI

1.0. Temat 3
2.0. Zakres rzeczowy projektowanych sieci i urządzeń 3
3.0. Oświadczenie projektanta 4
4.0. Uprawnienia budowlane 6
5.0. Podstawa opracowania 7
6.0. Uzgodnienie koncepcji zasilania z Energa – Operator S.A. 9
7.0. Odpis protokołu z narady koordynacyjnej 9
8.0. Uzgodnienia branżowe 9
9.0. Decyzje administracyjne 9
10.0. Decyzja o ustaleniu lokalizacji inwestycji celu publicznego 9
11.0. Stan istniejący 9
12.0. Rozbiórki 9
13.0. Linia SN (napowietrzna / kablowa) 9
14.0. Stacja transformatorowa 15/0,4kV 9
15.0. Linia nn (~~napowietrzna~~ / kablowa) 9
16.0. Oświetlenie uliczne 10
17.0. Przyłącza SN (napowietrzne/kablowe) 10
18.0. Przyłącza nn (napowietrzne/kablowe) 10
19.0. Ochrona przeciwprzepięciowa linii SN 10
20.0. Ochrona przeciwprzepięciowa stacji transformatorowej SN/nn 10
21.0. Ochrona przeciwprzepięciowa linii nn 11
22.0. Ochrona od porażeń prądem elektrycznym w linii napowietrznej SN 11
23.0. Ochrona od porażeń prądem elektrycznym stacji transformatorowej SN/nn 11
24.0. Ochrona od porażeń prądem elektrycznym w sieci nn 11
25.0. Obliczenia techniczne 11
26.0. Opinia geotechniczna 13
27.0. Zajęcie pasa drogowego 13
28.0. Kolizje / krzyżowania 13
29.0. Ingerencja w zieleń wysoką 13
30.0. Ochrona konserwatorska 13
31.0. Opis projektu zagospodarowania terenu 13
32.0. Informacja o obszarze oddziaływania obiektu 13
33.0. Uwagi końcowe 14
34.0. Zestawienia montażowe i demontażowe 15
35.0. Rysunek E-01 – Projekt zagospodarowania terenu 16
36.0. Rysunek E-02 – Schemat jednokreskowy 16
37.0. Inne rysunki 18
38.0. INFORMACJA BIOZ 18

1.0. Temat

Zgodnie z podpunktem 3.1. Przedmiot zamierzenia budowlanego, TOM I – A

2.0. Zakres rzeczowy projektowanych sieci i urządzeń

Zasilanych ze stacji transformatorowej: **S1-00274 „Goślice III":**

Wymiana pojedynczego słupa SN: nie dotyczy

Linia napowietrzna SN: nie dotyczy

Rozłącznik napowietrzny SN: nie dotyczy

Linia kablowa SN: nie dotyczy

Mufy kablowe: nie dotycz

Głowice kablowe: **2szt. - SFEX4 25-70/SK**

Ograniczniki przepięć: **3szt. – BOP -R 0,5/10 (fr,z)**

Złącze kablowe SN: nie dotyczy

Stacja transformatorowa SN/nn: nie dotyczy

Transformator: **1szt. – TNOSCT 100kVA Dyn5 15,75/0,4 kV/kV**

Wymiana pojedynczego słupa nn: nie dotyczy

Linia napowietrzna nn: nie dotyczy

Przyłącze napowietrzne: nie dotyczy

Szafka pomiarowa: nie dotyczy

Przyłącze kablowe: **NA2XY 4x35 SE, l=63/80m, obwód 01**

Szafka pomiarowa: **1szt. – P1-Rs/LZV/F**

Linia kablowa nn: nie dotyczy

Kablowa rozdzielnica szafowa: nie dotyczy

Słupowy rozłącznik bezpiecznikowy: nie dotyczy

Przecisk: **1szt. – SRS110, l=10m**

Przewiert: nie dotyczy

3.0. Oświadczenie projektanta

Na podstawie art. 34 ust. 3d pkt 3 ustawy z dnia 7 lipca 1994r. – Prawo Budowlane oświadczam, że projekt techniczny:

Budowa przyłącza kablowego elektroenergetycznego nn 0,4kV wraz ze złączem kablowo-pomiarowym do zasilania domu jednorodzinnego na działce nr 129/4 w miejscowości Goślice, gmina Bielsk

wykonany został zgodnie z obowiązującymi przepisami oraz zasadami wiedzy technicznej.

mgr inż. Mirella Krezymon
uprawnienia budowlane do projektowania
bez ograniczeń w specjalności instalacyjnej
w zakresie sieci, instalacji i urządzeń
elektrycznych i elektroenergetycznych
Nr ewid. WAM/0059/PBE/25

mgr inż. Mirella Krezymon

upr. WAM/0059/PBE/25

Elbląg, 03.09.2026r.

Oświadczam, że projekt techniczny:

Budowa przyłącza kablowego elektroenergetycznego nn 0,4kV wraz ze złączem kablowo-pomiarowym do zasilania domu jednorodzinnego na działce nr 129/4 w miejscowości Goślice, gmina Bielsk

został wykonany zgodnie z obowiązującymi Standardami Technicznymi w Energa – Operator S.A., aktualnymi na dzień składania oświadczenia.

mgr inż. Mirella Krezymon
uprawnienia budowlane do projektowania
bez ograniczeń w specjalności instalacyjnej
w zakresie sieci, instalacji i urządzeń
elektrycznych i elektroenergetycznych
Nr ewid. WAM/0059/PBE/25

mgr inż. Mirella Krezymon

upr. WAM/0059/PBE/25

Elbląg, 03.09.2026r.

Oświadczenie projektanta / projektanta sprawdzającego

o sporządzeniu projektu technicznego zgodnie z obowiązującymi przepisami

Ja niżej podpisany/na **Mirella Krezymon,** zam. **ul.**

posiadający(ca) uprawnienia budowlane nr **WAM/0059/PBE/25,**

wydane przez **Warmińsko – Mazurską Okręgową Izbę Inżynierów Budownictwa**

oświadczam,

że zgodnie z art. 41 ust. 4a pkt 2 ustawy z dnia 7 lipca 1994 r. Prawo budowlane, został sporządzony projekt techniczny, dotyczący zamierzenia budowlanego zgodnie z obowiązującymi przepisami, zasadami wiedzy technicznej, projektem zagospodarowania działki lub terenu oraz projektem architektoniczno-budowlanym oraz rozstrzygnięciami dotyczącymi zamierzenia budowlanego:

Budowa przyłącza kablowego elektroenergetycznego nn 0,4kV wraz ze złączem kablowo-pomiarowym do zasilania domu jednorodzinnego na działce nr 129/4 w miejscowości Goślice, gmina Bielsk zlokalizowanego w **Goślice** przy ul. ……..……., gm. **Bielsk** na działkach o nr ewid. **127, 129/4, 131**

którego inwestorem jest **Energa – Operator S.A.**

z siedzibą w Gdańsku, ul. Marynarki Polskiej 130, 80 – 557 Gdańsk

zgodnie ze zgłoszeniem budowy, o której mowa w art. 29 ust. 1 pkt 2-4;

organowi **STAROSTA PŁOCKI** w dniu **07.09.2026r.** znak nadany przez organ administracji architektoniczno-budowlanej **AB-II.6743.889.2026**

Jednocześnie oświadczam, że znane mi są obowiązki i uprawnienia projektanta określone w art.20, 21, 34 ustawy z dnia 7 lipca 1994 r. Prawo budowlane oraz rygory dotyczące odpowiedzialności karnej i zawodowej przewidziane w rozdziale 9 ww. ustawy.

mgr inż. Mirella Krezymon
uprawnienia budowlane do projektowania
bez ograniczeń w specjalności instalacyjnej
w zakresie sieci, instalacji i urządzeń
elektrycznych i elektroenergetycznych
Nr ewid. WAM/0059/PBE/25

29.09.2026r. .....

Data i podpis projektanta / projektanta sprawdzającego

5.0. Podstawa opracowania

Zgodnie z punktem 1.0. Podstawa opracowania, TOM I – C

6.0. Uzgodnienie koncepcji zasilania z Energa – Operator S.A.

Zgodnie z punktem 2.0. Uzgodnienie koncepcji zasilania z Energa – Operator S.A., TOM I – C

7.0. Odpis protokołu z narady koordynacyjnej

Zgodnie z punktem 3.0. Odpis protokołu z narady koordynacyjnej, TOM I – C

8.0. Uzgodnienia branżowe

Zgodnie z punktem 4.0. Uzgodnienia branżowe, TOM I – C

9.0. Decyzje administracyjne

Zgodnie z punktem 5.0. Decyzje administracyjne, TOM I – C

10.0. Decyzja o ustaleniu lokalizacji inwestycji celu publicznego

Zgodnie z punktem 6.0. Decyzja o ustaleniu lokalizacji inwestycji celu publicznego, TOM I – C

11.0. Stan istniejący

Zgodnie z punktem 3.2. Istniejący stan zagospodarowania terenu, TOM I – A

Istniejący odbiorcy zasilani są ze stacji transformatorowej nr S1-00274 „Goślice III" z transformatorem o mocy znamionowej 50kVA. Istniejący obwód nr 01 wykonany jest przewodami typu 4xAL 35 i zasila obecnie 10 odbiorców.

12.0. Rozbiórki

Nie dotyczy.

13.0. Linia SN (napowietrzna / kablowa)

Nie dotyczy.

14.0. Stacja transformatorowa 15/0,4kV

W stacji transformatorowej typu STSa – 20/250 nr S1-00274 „Goślice III" należy dokonać wymiany istniejącego transformatora 50kVA na jednostkę typu TNOSCT Dyn5 o mocy znamionowej 100kVA. Istniejące połączenie transformator – rozdzielnica podlega wymianie na nowe. Nowe połącznia wykonać jako wiązkowe kablem typu YAKXS 1x70. Obwód nr 01 zabezpieczyć wkładkami bezpiecznikowymi typu WT-1/gG 100A.

15.0. Linia nn (napowietrzna / kablowa)

Nie dotyczy.

16.0. Oświetlenie uliczne

Nie dotyczy.

17.0. Przyłącza SN (napowietrzne/kablowe)

Nie dotyczy.

18.0. Przyłącza nn (napowietrzne/kablowe)

Projektowane przyłącze należy wykonać kablem typu NA2XY 4x35SE. Zasilanie wykonać od przewodów sieci napowietrznej typu 4xAL 35 przy stanowisku słupowym nr 710274-01 2/3. Kabel mocować do żerdzi z wykorzystaniem uchwytów SO. Na wysokości 2,5m na ziemią oraz 0,5m pod ziemią kabel układać w rurze osłonowej typu BE50. Projektowany kabel należy układać ręcznie na głębokości minimum 0,7m w wykopie otwartym. Przejście poprzeczne pod drogą wykonać metodą przecisku w rurze osłonowej typu SRS110. Końce kabla należy zabezpieczyć głowicami kablowymi, a żyły robocze pozbawione izolacji dodatkowo zabezpieczyć rurkami termokurczliwymi. W miejscach skrzyżowań i zbliżeń do istniejącego uzbrojenia terenu prace ziemne należy prowadzić ręcznie z zachowaniem należytej ostrożności, a kabel zabezpieczać rurami osłonowymi. Końce rur należy zabezpieczyć dławnicami czopowymi typu EK 186. Na kabel nałożyć opaski oznaczeniowe w miejscach charakterystycznych, np. przy skrzyżowaniach, załomach, wejściach do kanałów i rur osłonowych. Projektowany kabel należy układać linią falistą na podsypce piaskowej o grubości 0,1m, przysypać taką samą warstwą piasku oraz warstwą ziemi rodzimej o grubości 0,2m, następnie przykryć folią oznaczeniową niebieską i zasypać ziemią do poziomu terenu. Przed zasypaniem wykopu należy sprawdzić ciągłość żył i rezystancję izolacji kabla, zgłosić do odbioru wstępnego oraz do inwentaryzacji geodezyjnej. Na działce nr 129/4 w linii granicy działki należy wybudować złącze kablowo - pomiarowe typu P1-Rs/LZV/F w sposób umożliwiający swobodny dostęp do wyposażenia od strony drogi. Lokalizacja projektowanych urządzeń przedstawiona została na Projekcie zagospodarowania terenu (Rysunek nr E-01). Po wykonaniu robót teren uporządkować. Złącze zgodne ze standardami Energa – Operator S.A. Drzwi szafki powinny być wyposażone w zamknięcie typu Master – Key z wykorzystaniem wkładek patentowych. Obudowa szafki powinna posiadać znak CE oraz stopień ochrony minimum IP44. Projektowana szafka podlega uziemieniu, którego wartość rezystancji nie powinna przekraczać 30Ω. Uziom poziomy wykonać za pomocą bednarki stalowej ocynkowanej ogniowo o przekroju 25x4, a uziom pionowy z uziomów prętowych UP16/1500 G9032, przystosowanych do łączenia bezzłączkowego. Do pogrążania prętów stosować pobijak mechaniczny SDS MAX G9027 oraz groty do uziomów prętowych GU G9031.

19.0. Ochrona przeciwprzepięciowa linii SN

Nie dotyczy.

20.0. Ochrona przeciwprzepięciowa stacji transformatorowej SN/nn

Ochrona przeciwprzepięciowa zapewniona poprzez istniejące ograniczniki przepięć SN oraz wymieniane na nowe ograniczniki przepięć nn typu BOP-R 0,5/10 (fr,z). Ograniczniki podlegają uziemieniu poprzez przyłączenie do uziemienia stacji transformatorowej.

21.0. Ochrona przeciwprzepięciowa linii nn

Ochrona przeciwprzepięciowa zapewniona poprzez istniejące oraz projektowane ograniczniki przepięć na stacji transformatorowej oraz istniejące ograniczniki przepięć na przewodach sieci napowietrznej przy stanowiskach słupowych.

22.0. Ochrona od porażeń prądem elektrycznym w linii napowietrznej SN

Nie dotyczy.

23.0. Ochrona od porażeń prądem elektrycznym stacji transformatorowej SN/nn

Nie dotyczy.

24.0. Ochrona od porażeń prądem elektrycznym w sieci nn

Dodatkową ochronę od porażeń w sieci zapewniono poprzez samoczynne wyłączanie zasilania. Zastosowane typy i wielkości zabezpieczeń zwarciowych sprawdzono za pomocą obliczeń pod względem czasów zadziałania i przedstawiono na Schemacie jednokreskowym (Rysunek E-02). Po zakończeniu robót wykonać odpowiednie pomiary ochrony przeciwporażeniowej. Sieć pracuje w układzie TN–C.

25.0. Obliczenia techniczne

Dane techniczne istniejącej sieci elektroenergetycznej nn 0,4kV

Stacja transformatorowa 15/0,4kV: **S1-00274 „Goślice III":**

Moc istniejącego transformatora: **50kVA**

Obwód zasilający: **01**

Typ przewodów / kabli obwodu zasilającego: **4xAL35**

Ilość istn. odbiorców zasilanych z obwodu: **10**

Ilość istn. odbiorców zasilanych ze stacji: **14**

Moce przyłączeniowe

Istniejący odbiorcy: **7,0 kW**

Projektowani odbiorcy: **24,0 kW**

Selektywność zabezpieczeń w obwodzie

$\frac{\text{100A gG (zabezpieczenie obwodu)}}{\text{50A gG (zabezpieczenie w złączu)}} = 2{,}0 \geq 1{,}6$ → selektywność zabezpieczeń w obwodzie zapewniona

Dobór transformatora

Moc zapotrzebowania → $Sz = \frac{Pz*kj}{cos\emptyset} = \frac{(14*7{,}0)*0{,}418+24{,}0}{0{,}93} = 55\ kVA < 70\ \text{kVA}$

→ Istniejący transformator o mocy znamionowej 50kVA **podlega wymianie na jednostkę o mocy 100kVA.** Dane do obliczeń pozyskano z danych archiwalnych oraz wizji lokalnej.

Dobór zabezpieczeń obwodu nr 01

Zabezpieczenie obwodu w rozdzielnicy nn 0,4kV przy stacji transformatorowej:

Prąd obciążenia → $I = \frac{(n*Pi+Pp)*kj}{\sqrt{3}*cos\emptyset*Un} = \frac{(10*7,0)*0,486+24,0}{\sqrt{3}*0,93*0,4} = 90,24A$

Wymienić zabezpieczenie obwodu na wkładki bezpiecznikowe typu **3x WT-1/gG 100A.**

Dobór zabezpieczeń w proj. szafce pomiarowej dz. nr 129/4

Prąd obciążenia → $I = \frac{Pp}{\sqrt{3}*cos\emptyset*Un} = \frac{(24,0)*1,0}{\sqrt{3}*0,93*0,4} = 37,33A$

W projektowanej szafce pomiarowej, jako zabezpieczenie przedlicznikowe dobrano ogranicznik mocy typu **3x ETIMAT T 1p. 40A,** a w rozłączniku dobrano wkładki bezpiecznikowe typu **3x WT-00/gG 50A.**

Dobór przekroju kabli / ~~przewodów~~

Prąd obciążenia→ $I = \frac{(n*Pi+Pp)*kj}{\sqrt{3}*cos\emptyset*Un} = \frac{(24,0)*1,0}{\sqrt{3}*0,93*0,4} = 37,33A$

Zredukowana obciążalność prądowa → $I = In * 0,85 = 132A * 0,85 = 112,2A$

Zgodnie z warunkami przyłączenia dobrano kabel typu NA2XY o przekroju 35mm² dla którego zredukowana długotrwała obciążalność prądowa wynosi 112,2A (ułożone w przepuście). Dobrany kabel NA2XY 4x35SE spełnia wymagania obciążeniowe.

Lp.	SPRAWDZENIE SKUTECZNOŚCI OCHRONY PRZECIWPORAŻENIOWEJ I SPADKÓW NAPIĘĆ																
	ODCINEK		IMPEDANCJA I PRĄD ZWARCIOWY						SPRAWDZENIE SKUTECZNOŚCI OCHRONY PRZECIWPORAŻENIOWEJ								
			Typ odcinka			Długość odcinka	Impedancja pętli zwarcia	Prąd zwarcia jednofazowego	Typ zabezpieczenia	Prąd znamionowy zabezpieczenia	Czas trwania zwarcia	Uwagi	Warunek: Dopuszczalny spadek napięcia $\Delta U_{\%} \leq U_{\%dop}$		
	od	do	[-]			L	Z_S	I_{k1}	[-]	In	tz		$DU_{\%}$	$DU_{\%dop}$	Uwagi:
						[m]	[mΩ]	[A]		[A]	[s]		[%]	[%]	
	S1-00274		S=100kVA			-	89,9	2558,9							
1	S1-00274	istn. słup nr 7100274-01 2	4x	AL.	35	103	316,7	726,3	gG	100	<5	Czas samoczynnego wyłączenia zasilania przekracza 5s. Ochrona przeciwporażeniowa zapewniona poprzez obniżenie napięcia w obwodzie do wartości bezpiecznej tj. 50V w czasie do 5s.	3,40	10	Warunek jest spełniony
2	istn. słup nr 7100274-01 2	istn. słup nr 7100274-01 4	4x	AL.	35	86	516,0	445,7	gG	100	6,0		3,89	10	Warunek jest spełniony
3	istn. słup nr 7100274-01 4	istn. PN		AsXSn	4x25	25	585,2	393,0	gG	100	10,0		4,01	10	Warunek jest spełniony
4	istn. słup nr 7100274-01 2	istn. słup nr 7100274-01 2/3	4x	AL.	35	119	592,8	388,0	gG	100	11,0		5,97	10	Warunek jest spełniony
5	istn. słup nr 7100274-01 2/3	proj. ZKP dz. nr 129/4		NA2XY	4x35	80	754,6	304,8	gG	100	40,0		6,96	10	Warunek jest spełniony

przyłączany odbiorca ostatni odbiorca

Zgodnie z N-SEP-E 001 pkt. 10.3: (...) dopuszcza się, aby czas samoczynnego wyłączania zasilania zwarć doziemnych w elektroenergetycznych liniach niskiego napięcia był dłuższy od 5 s, jeżeli (...):

a) prąd wyłączający Ia będzie równy co najmniej 2-krotnej wartości prądu znamionowego wkładki bezpiecznikowej, (...).

W przypadku zwarcia, przy zastosowaniu wkładki bezpiecznikowej WT-1/gG 100A sieć nie zostanie wyłączona w oczekiwanym czasie 5s. Ochrona przeciwporażeniowa zostanie zapewniona poprzez obniżenie napięcia w ciągu czasu 5s do wartości bezpiecznej, tj. 50 V. Powyższe zostanie zapewnione poprzez istniejące na sieci energetycznej uziemienia ochronne.

ΔU%= 6,96% < 10%, wartość spadku napięcia na końcu obwodu **nie przekracza** dopuszczalnej wartości.

26.0. Opinia geotechniczna

Zgodnie z punktem 3.7.1. Opinia geotechniczna oraz informacja o sposobie posadowienia obiektu budowlanego, TOM I – A

27.0. Zajęcie pasa drogowego

Zarządca Drogi	Nr działki	Element pasa drogowego	Nawierzchnia pasa drogowego	Rodzaj urządzenia	Wymiary			Powierzchnia urządzenia [m²]
					szerokość[m]	x	długość [m]	
Gmina Bielsk	131	Jezdnia	Żwir	NA2XY 4x35SE w rurze Φ110	0,1100	x	3,00	0,3300
		Pobocze	Grunt rodzimy	NA2XY 4x35SE w rurze Φ110	0,1100	x	20,00	2,2000
				NA2XY 4x35SE	0,0200	x	38,50	0,7700
							61,50	3,3000

28.0. Kolizje / krzyżowania

Zgodnie z punktem 3.7.2. Kolizje / krzyżowania, TOM I – A

29.0. Ingerencja w zieleń wysoką

Nie dotyczy.

30.0. Ochrona konserwatorska

Zgodnie z punktem 3.5.2. Ochrona konserwatorska, TOM I – A

31.0. Opis projektu zagospodarowania terenu

Zgodnie z punktem 3.3 Projektowane zagospodarowanie terenu, TOM – A; 3.5. Informacje i dane, TOM I – A

32.0. Informacja o obszarze oddziaływania obiektu

Zgodnie z punktem 3.8. Obszar oddziaływania obiektu, TOM I – A

33.0. Uwagi końcowe

Dokumentacja prawna, w oparciu o którą zrealizowana została niniejsza dokumentacja:

- Ustawa „Prawo Budowlane" z 7 lipca 1994r.,
- Rozporządzenie Ministra Infrastruktury z 12 kwietnia 2002r. w sprawie warunków technicznych, jakim powinny odpowiadać budynki i ich usytuowanie. Dz. U. Z 2002 Nr 75 poz. 690,
- Rozporządzenie Ministra Rozwoju Regionalnego i Budownictwa z 31 sierpnia 2001r. zmieniające rozporządzenie w sprawie wprowadzenia obowiązku stosowania niektórych Polskich Norm dla budownictwa,
- Norma PN-E-05100-1 Elektroenergetyczne linie napowietrzne. Projektowanie i budowa,
- Norma N SEP-E-001 Sieci elektroenergetyczne niskiego napięcia Ochrona przeciwporażeniowa,
- Norma N SEP-E-003 Elektroenergetyczne linie napowietrzne. Projektowanie i budowa. Linie prądu przemiennego z przewodami pełnoizolowanymi i niepełno izolowanymi,
- Norma SEP N SEP-E-004. Elektroenergetyczne i sygnalizacyjne linie kablowe. Projektowanie i budowa.

Bez zgody autora projektu dopuszcza się następujące zmiany w projekcie:

a) zmianę producenta urządzeń dobranych w projekcie o parametrach nie gorszych od projektowanych,
b) rozlokowania aparatów elektrycznych z zachowaniem norm i przepisów technicznych.

Zmiany trasowe po uzgodnieniach na etapie wykonawczym należy nanieść na projekcie trwałą techniką w kolorze czerwonym (lub wykonać rysunki zamienne) i zatwierdzić przez autora projektu oraz odpowiedni organ administracji państwowej.

Po zakończeniu prac montażowych należy wykonać następujące pomiary:

- pomiar rezystancji izolacji kabli,
- pomiar impedancji pętli zwarciowej,
- pomiar rezystancji uziemienia.

Wykonawcę obowiązują wszystkie uwagi i zastrzeżenia wniesione (podczas uzgadniania projektu z zainteresowanymi instytucjami z użytkownikami terenu).

34.0. Zestawienia montażowe i demontażowe

ZESTAWIENIE MONTAŻOWE

Materiał	j.m.	ilość
Stacja transformatorowa S1-00274		
Transformator TNOSCT 100 kVA 15,75/0,4 kV/kV	[szt.]	1
Zacisk transformatorowy nn TOGA1	[szt.]	4
Osłona zacisku OZT TOGA1	[szt.]	4
Osłona izolatora przepustowego transformatora SN SP 36.3	[szt.]	3
Ograniczniki przepięć BOP-R 0,5/10 (fr,z)	[szt.]	3
Kabel YAKXS 1x70	[m]	32
Rura osłonowa BE110	[m]	4
Uchwyt do mocowania rury UMR(ż)110	[szt.]	4
Kolanko FA110	[szt.]	1
Taśma stalowa 2x1,2x0,7 COT37	[m]	32
Klamerka COT36	[szt.]	16
Wkładka topikowa WT-1/gG 100A	[szt.]	3
Stanowisko słupowe nr 710274-01 2/3		
Zacisk przebijający izolację SLIP 32.21	[szt.]	4
Tabliczka informująca z numerem słupa	[szt.]	1
Rura osłonowa BE50	[m]	3
Termokurczliwa kształtka uszczelniająca REC50	[szt.]	1
Uchwyt dystansowy SO 79.6	[szt.]	5
Taśma stalowa 2x1,2x0,7 COT37	[m]	16
Klamerka COT36	[szt.]	8
Uchwyt do mocowania rury UMR(żn)50	[szt.]	3
Układanie kabla elektroenergetycznego nn 0,4kV		
Kabel NA2XY 4x35SE	[m]	80
Rura osłonowa SRS110	[m]	10
Rura osłonowa DVK110	[m]	13
Dławnica czopowa EK 186/110	[szt.]	4
Głowica kablowa SFEX4 25-70/SK	[szt.]	2
Folia kablowa oznaczeniowa niebieska gr. 0,5mm, sz. 30cm	[m]	53
Piasek	[m^3]	5
Opaska oznaczeniowa	[szt.]	10
Złącze kablowo pomiarowe		
Złącze kablowo pomiarowe P1-Rs/LZV/F	[kpl.]	1
Ogranicznik mocy ETIMAT T 1p. 40A	[szt.]	3
Wkładka bezpiecznikowa WT-00/gG 50A	[szt.]	3
Tabliczka informacyjna z numerem szafki	[szt.]	1
Keramzyt	[dm^3]	40
Bednarka stalowa ocynkowana, 25x4	[m]	8
Uziom prętowy UP16/1500 G9032	[szt.]	4
Grot do uziomów prętowych GU G9031	[szt.]	1
Uchwyt krzyżowy uziomowy UKU G9033N	[szt.]	1
Złącze kontrolne G50	[szt.]	1
Wkładka PO + klucz (część abonencka)	[kpl.]	1
Wkładka P2 systemu Master Key (część Energa)	[kpl.]	1

ZESTAWIENIE DEMONTAŻOWE

Materiał	j.m.	ilość
Transformator 50 kVA 15,75/0,4 kV/kV	[szt.]	1
Most kablowy	[m]	32

35.0. Rysunek E-01 – Projekt zagospodarowania terenu

Zgodnie z punktem Projekt zagospodarowania terenu – część rysunkowa, TOM I – A

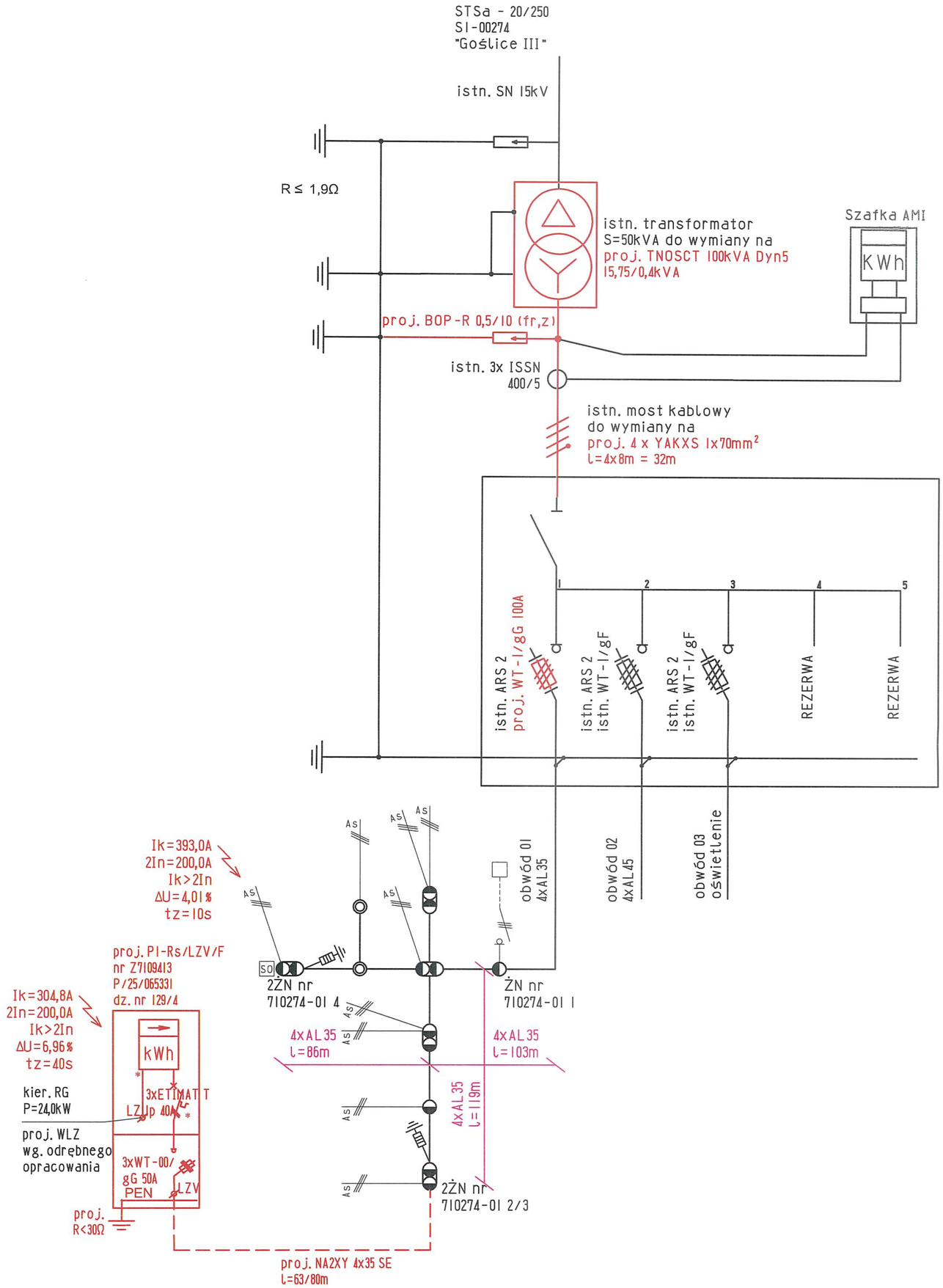

układ sieci TN-C

AUDIEN	AUDIEN Sp. z o.o. ul. Lęborska 3B, 80-386 Gdańsk T: 791 379 929 @:biuro@audien.pl	
Temat	Budowa przyłącza kablowego elektroenergetycznego nn 0,4kV wraz ze złączem kablowo-pomiarowym do zasilania domu jednorodzinnego na działce nr 129/4 w miejscowości Goślice, gmina Bielsk	
Adres	Goślice, obr. 0011 Goślice, dz. nr 127, 129/4, 131, gmina Bielsk, powiat płocki	PJ00276/26 OBI/71/2600022 P/25/065331
Inwestor	Energa - Operator S.A. ul. Marynarki Polskiej 130 80-557 Gdańsk	wrzesień 2026
Nazwa rysunku	Schemat jednokreskowy	Elektryczna
Projektant	mgr inż. Mirella Krezymon upr. WAM/0059/PBE/25	oryginalny A3 format arkusza
Asystent	mgr inż. Kamil Cholewiński	nr rysunku E-02

37.0. Inne rysunki

Zgodnie z punktem Projekt zagospodarowania terenu – część rysunkowa, TOM I – A

38.0. INFORMACJA BIOZ

Zgodnie z punktem INFORMACJA BIOZ, TOM I – C

AUDIEN Sp. z o.o.
ul. Lęborska 3B, 80 – 386 Gdańsk
korespondencja:
ul. Kwiatowa 14/8, 82 – 300 Elbląg

TOM I – C
ZAŁĄCZNIKI PROJEKTU BUDOWLANEGO

Nazwa i adres obiektu budowlanego:	**Budowa przyłącza kablowego elektroenergetycznego nn 0,4kV wraz ze złączem kablowo-pomiarowym do zasilania domu jednorodzinnego na działce nr 129/4 w miejscowości Goślice, gmina Bielsk**
Adres zamierzenia budowlanego:	**Goślice, obr. 0011 Goślice, dz. nr 127, 129/4, 131, gmina Bielsk, powiat płocki, jednostka ewidencyjna: 141901_2 Bielsk, identyfikatory działek: 141901_2.0011.127, 141901_2.0011.129/4, 141901_2.0011.131**
Kategoria obiektu budowlanego:	**XXVI – element sieci elektroenergetycznej - przyłącze**
Branża:	**elektroenergetyczna**
Inwestor:	**Energa – Operator S.A. z siedzibą w Gdańsku 80 – 557 Gdańsk, ul. Marynarki Polskiej 130**
Numer umowy:	**PJ00276/26, OBI/71/2600022**
Warunki przyłączenia:	**P/25/065331**
Projektant:	**mgr inż. Mirella Krezymon upr. WAM/0059/PBE/25 specjalność instalacyjna w zakresie sieci, instalacji i urządzeń elektrycznych i elektroenergetycznych**
Asystent:	**mgr inż. Kamil Cholewiński**

mgr inż. Mirella Krezymon
uprawnienia budowlane do projektowania
bez ograniczeń w specjalności instalacyjnej
w zakresie sieci, instalacji i urządzeń
elektrycznych i elektroenergetycznych
Nr ewid. WAM/0059/PBE/25

Egzemplarz nr 1 2 3

ELBLĄG, WRZESIEŃ 2026

SPIS TREŚCI

1.0. Podstawa opracowania 3

2.0. Uzgodnienie koncepcji zasilania z Energa – Operator S.A. 7

3.0. Odpis protokołu z narady koordynacyjnej 9

4.0. Uzgodnienia branżowe 12

5.0. Decyzje administracyjne 13

6.0. Decyzja o ustaleniu lokalizacji inwestycji celu publicznego 18

7.0. INFORMACJA BIOZ 19

Energa operator

SID0000000002887401

1.0. Podstawa opracowania		
Numer P/25/065331	Miejscowość Płock	Data 29-08-2025

WARUNKI PRZYŁĄCZENIA

DO SIECI ELEKTROENERGETYCZNEJ Energa-Operator S.A.
Oddział w Płocku

1. Przyłączany obiekt:
   Nazwa:Dom jednorodzinny
   Adres (Nr działki):Goślice,
   gm. Bielsk , działka numer Goślice 0011-129/4
2. Grupa przyłączeniowa: grupa V
3. Moc przyłączeniowa: 24 kW
4. Miejsce przyłączenia:
   GPZ - Gulczewo [0008]
   Linia 15 kV Goślice [0008/20]
   Stacja SN/nn Goślice III [S1-00274]
   Obwód nn Goślice III [S1-00274/01]
   Obiekt Obwód [nN] Goślice III [S1-00274/01]
   Słup linii nN
5. Miejsce dostarczania energii elektrycznej:
   zaciski prądowe na listwie zaciskowej w szafce pomiarowej na wyjściu przewodów w kierunku instalacji odbiorcy
6. Rodzaj przyłącza: kablowe
7. Zakres prac niezbędnych do realizacji przyłączenia oraz wymagania w zakresie wyposażenia niezbędnego do współpracy z siecią:

7.1. Zakres inwestycji realizowanych przez Energa-Operator S.A.

7.1.1. Urządzenia WN i SN:
- bez zmian

7.1.2. Stacja transformatorowa:
W stacji 15/0,4 kV S1-274 Goślice III dokonać wymiany transformatora zgodnie z obliczeniami technicznymi

7.1.3. Urządzenia nn:
Wybudować przyłącze kablowe nn 0,4kV typu NA2XY(YAKXS) o przekroju min. 4x35mm2 od słupa linii napowietrznej nn 0,4kV do złącza kablowo - pomiarowego, które należy usytuować na przyłączanej działce w linii rozgraniczającej (gdy działka znajduje się w terenie gdzie obowiązuje miejscowy plan zagospodarowania przestrzennego) albo w granicy lub ogrodzeniu działki (gdy działka znajduje się w terenie gdzie brak miejscowego planu zagospodarowania przestrzennego) z dostępem do wyposażenia od strony drogi dojazdowej;

7.1.4. Wyposażenie urządzeń, instalacji lub sieci, niezbędne do współpracy z siecią, do której instalacje lub sieci są przyłączane:
-

7.1.5. Zabezpieczenie sieci przed zakłóceniami elektrycznymi powodowanymi przez urządzenia, instalacje lub sieci wnioskodawcy:
-

7.1.6. Dostosowanie przyłączanych urządzeń, instalacji lub sieci do systemów sterowania dyspozytorskiego:
dla podmiotów grupy V zgodnie z instrukcją Przedsiębiorstwa Energetycznego

7.1.7. Demontaże:
-

7.2. Zakres inwestycji realizowanych przez Podmiot Przyłączany:
- Odbiorca wykona instalację przyłączaną w obiekcie przyłączanym do poboru mocy, od miejsca rozgraniczenia własności stron . Wykonanie tych czynności powinno zostać potwierdzone w "Oświadczeniu o gotowości instalacji przyłączanej".

8. Wymagany stopień skompensowania mocy biernej:
   tgφ QI: 0.4
   tgφ QIV: 0
9. Wymagania dotyczące układu pomiarowo-rozliczeniowego i systemu pomiarowo-rozliczeniowego:

9.1. Miejsce zainstalowania:
na granicy działki

9.2. Rodzaj i prąd znamionowy oraz miejsce usytuowania zabezpieczenia przedlicznikowego / głównego:
wyłączniki nadmiarowo - prądowe bez członu zwarciowego (ograniczniki mocy), wyłączniki taryfowe lub wyłączniki instalacyjne nadmiarowo-prądowe o prądzie znamionowym 40 A, zainstalowane w części pomiarowej złącza kablowo-pomiarowego

9.3. Sposób pomiaru: bezpośredni

9.4. Rodzaj mierzonej energii: Energia elektryczna czynna pobrana, Straty nieobecne/ pomijalnie małe

9.5. Przystosowanie układu pomiarowo-rozliczeniowego do systemów zdalnego odczytu danych pomiarowych

Wymagane

9.6. Wymagania dodatkowe:

a) Dla pomiaru pośredniego lub półpośredniego, zastosować odpowiednie przekładniki i listwę kontrolno-pomiarową a w obwodach wtórnych pomiaru wykonać zabezpieczenie obwodów napięciowych liczników oraz optyczną sygnalizację zaniku napięcia.

b) Dla poszczególnych etapów budowy przewidzieć pomiar dostosowany do poboru mocy.

c) Urządzenia pomiarowe winny być osłonięte i przystosowane do oplombowania.

d) Wymagania techniczne dla układów transmisji danych pomiarowych określone są w Instrukcji Ruchu i Eksploatacji Sieci Dystrybucyjnej Energa-Operator S.A.

e) inne:

-

10. Dane dotyczące sieci oraz parametry w zakresie elektroenergetycznej automatyki zabezpieczeniowej i systemowej

10.1. Dotyczy sieci o napięciu do 1 kV:

a) Układ sieci TN-C

b) Napięcie znamionowe sieci 0,4 kV

c) Maksymalny prąd zwarciowy w sieci 26 kA

Rzeczywistą wartość prądu zwarciowego oblicza projektant.

d) System ochrony od porażeń Samoczynne wyłączenie zasilania

10.2. Dotyczy sieci o napięciu powyżej 1 kV:

a) Sposób pracy punktu neutralnego sieci Sieć 15 kV pracuje z punktem zerowym uziemionym przez dławik (sieć skompensowana)

b) Napięcie znamionowe sieci 15 kV

c) Prąd zwarcia doziemnego 20 A

d) Czas wyłączenia zwarcia doziemnego 5 s

e) Moc zwarciowa na szynach 15 kV 327 MVA

f) Czas wyłączenia zwarcia wielofazowego 2.5 s w stacji110/15 kV GPZ Gulczewo

Rzeczywistą wartość prądu zwarcia wielofazowego oblicza projektant na podstawie mocy zwarciowej.

g) System ochrony od porażeń uziemienie ochronne

10.3. Inne:

Moc transformatora na stacji wynosi 50kVA

11. Dane znamionowe urządzeń, instalacji i sieci oraz dopuszczalne graniczne parametry ich pracy

Rodzaj urządzenia/instalacji/sieci	Napięcie znam. [kV]	Moc znam. [kW]	Prąd rozruchu [A]

12. Inne ustalenia:

12.1. Dotyczy projektu budowlanego:

Opracować projekt budowlano wykonawczy (zgodnie z obowiązującymi w Energa-Operator S.A. standardami technicznymi i Wytycznymi do Projektowania) i uzgodnić je z Energa-Operator S.A. Oddział w Płocku, Rejon Dystrybucji w Płocku - Dział Dokumentacji Energetycznej.;

12.2. Dotyczy współpracy ruchowej:

-

12.3. Dotyczy umowy o przyłączenie:

-

12.4. Inne wymagania:

-

13. Użytkowane urządzenia elektryczne powinny spełniać wymagania określone w obowiązujących przepisach dotyczących kompatybilności elektromagnetycznej.

14. Przy realizacji niniejszych warunków przyłączenia należy uwzględnić wymagania określone w Instrukcji Ruchu i Eksploatacji Sieci Dystrybucyjnej obowiązującej na terenie działania Energa-Operator S.A..

15. Standardy jakościowe energii elektrycznej określa Rozporządzenie Ministra Gospodarki z dnia 4 maja 2007 roku (Dz.U. Nr 93 poz. 623 z 2007 r.).

Energa-Operator S.A. nie zapewnia bezprzerwowej dostawy energii do sieci elektroenergetycznej dla ww. obiektu. Należy liczyć się z możliwością przerw w dostawie energii elektrycznej. Bezprzerwową dostawę energii elektrycznej można zapewnić jedynie poprzez zainstalowanie własnego źródła energii (np. agregatu prądotwórczego, urządzenia UPS, itp.) po uprzednim uzgodnieniu warunków jego instalacji z Energa-Operator S.A. Oddział w Płocku

16. Zawarcie umowy o przyłączenie stanowi podstawę do rozpoczęcia realizacji prac projektowych i budowlano-montażowych, na zasadach określonych w tej umowie. Projekt umowy o przyłączenie stanowi załącznik do niniejszych warunków.

17. Warunki przyłączenia są ważne 2 lata od dnia ich doręczenia.

Po zawarciu umowy o przyłączenie warunki przyłączenia ważne są w okresie obowiązywania umowy o przyłączenie.

18. Działając na podstawie art. 7 ust. 14 ustawy z dnia 10 kwietnia 1997 roku – Prawo energetyczne (Dz. U. nr 54 poz. 348 z późn. zm.) w związku z art. 34 ust. 3 pkt 3 ustawy z dnia 7 lipca 1994 roku (Dz. U. nr 89 poz. 414 z późn. zm.) Energa-Operator S.A.

oświadcza, że zapewni dostawę energii dla obiektu przyłączanego:
- po przyłączeniu obiektu do sieci elektroenergetycznej na podstawie niniejszych warunków przyłączenia oraz w oparciu o umowę o przyłączenie, jaka zostanie zawarta pomiędzy Podmiotem Przyłączanym Energa-Operator S.A.,
- po zawarciu umowy o świadczenie usług dystrybucji lub umowy kompleksowej.

Niniejsze oświadczenie jest oświadczeniem w rozumieniu art. 34 ust. 3, pkt. 3 ustawy - Prawo budowlane.

Baranowski Marcin
OPRACOWAŁ
tel. .....

ZATWIERDZIŁ

Kierownik
Dział Przyłączeń Płock
Wojciech Turek

Otrzymują:
1. Wnioskodawca
2. Energa-Operator S.A. Oddział w Płocku Rejon Dystrybucji w Płocku ul. Wyszogrodzka 106, 09-400 Płock

Temat: AUDIEN Sp. z o.o., Koncepcja zasilania, Goślice, dz. nr 129/4, PJ00276/26
Nadawca: Stafirski Jarosław <Jaroslaw.Stafirski@energa-operator.pl>
Data: 08.04.2026, 14:58
Adresat: "biuro@audien.pl" <biuro@audien.pl>

Dzień Dobry

Uzgodnienie pozytywne 233/71MMD/2026 w zakresie trasy projektowanej infrastruktury elektroenergetycznej. Szczegółowe rozwiązania techniczne zostaną uzgodnione na etapie uzgodnienia projektu technicznego. Docelowe parametry projektowanych urządzeń należy określić na podstawie stosownych obliczeń w oparciu o obowiązujące w EOP standardy, warunki przyłączenia, dokumentację przetargową, aktualne normy i przepisy oraz wiedzę techniczną.
Jednocześnie przypominamy, że zgodnie z przepisami wewnętrznymi obowiązującymi w Energa-Operator SA Oddział w Płocku zatwierdzoną koncepcję należy dołączyć do dokumentacji przedkładanej na naradę koordynacyjną, a następnie koncepcję, pozytywną koordynację wraz z protokołem z narady należy dołączyć do projektu budowlanego, który podlega uzgodnieniu w Energa-Operator SA Oddział w Płocku.

Uwagi dodatkowe:

- Załącznik mapowy stanowi integralną część uzgodnienia.
- Numeracja urządzeń zostanie nadana na etapie uzgadniania projektu technicznego.

Pozdrawiam

Załączniki:

233_71MMD_2026.pdf 168 KB

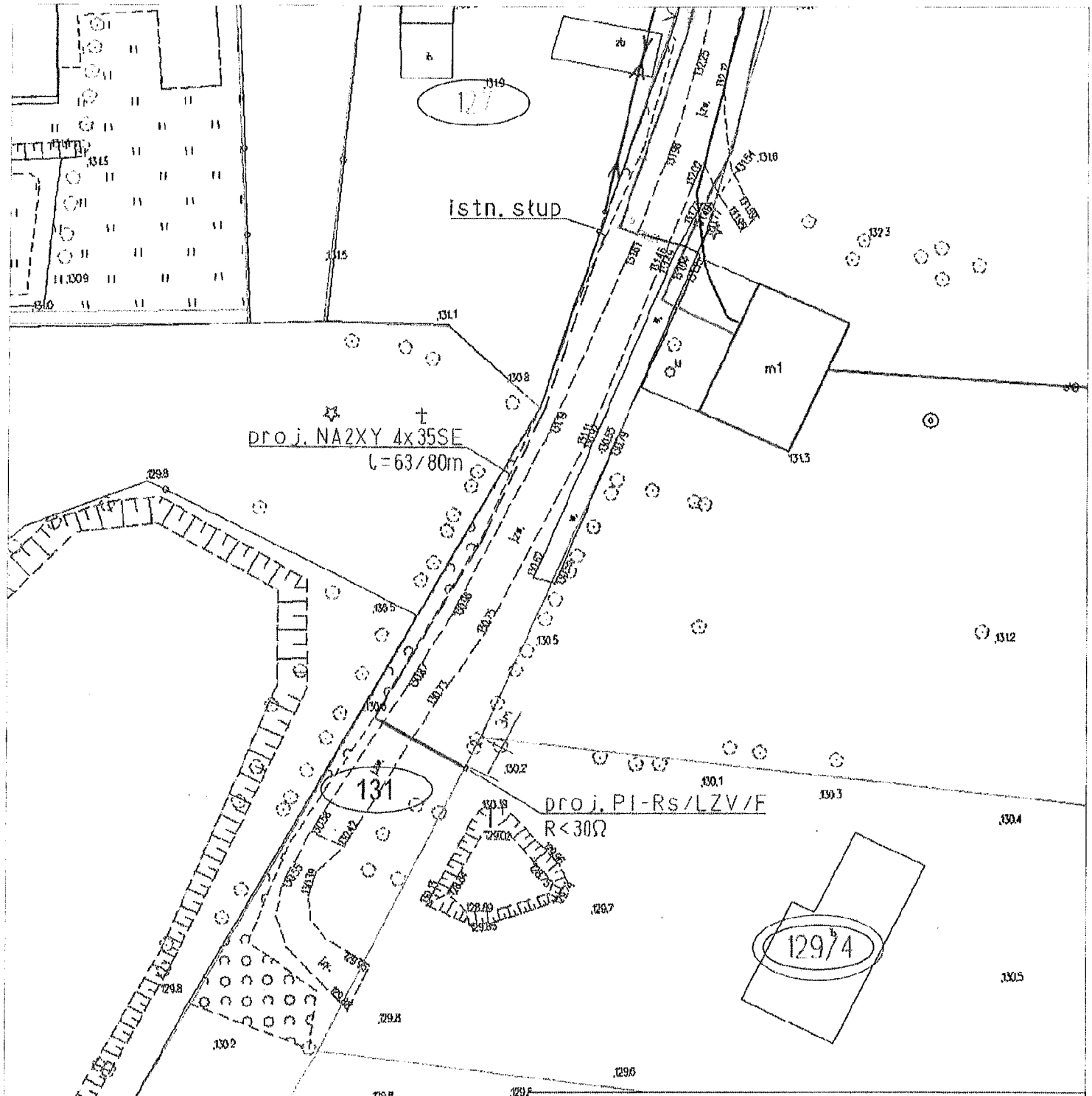

LEGENDA

- proj. złącze kablowo-pomiarowe
- proj. kabel nn 0,4kV
- proj. rura osłonowa

AUDIEN Sp. z o.o.
ul. Lęborska 3B, 80-386 Gdańsk
T: 791 379 929 e:biuro@audien.pl

Temat	Budowa przyłącza kablowego elektroenergetycznego nn 0,4kV wraz ze złączem kablowo-pomiarowym do zasilania domu jednorodzinnego na działce nr 129/4 w miejscowości Gościce, gmina Bielsk	
Adres	Gościce, obr. 0011 Gościce, dz. nr 127, 129/4, 131, gmina Bielsk, powiat płocki	PJ00276/26 OBI/71/2600022 P/25/065331
Inwestor	Energa-Operator S.A. ul. Marynarki Polskiej 130 80-557 Gdańsk	kwiecień 2026 1:500 Elektryczna
Nazwa rysunku	Projekt zagospodarowania terenu - koncepcja zasilania	
Projektant	mgr inż. Mirella Krzyżmon upr. WAM/0058/PBE/25	oryginalny A4 format arkusza
Asystent	mgr inż. Kamil Cholewiński	nr rysunku E-01

Starosta Płocki

Znak sprawy: CGN-III.6630.241.2025 PŁOCK , 2026-07-09

PROTOKÓŁ

z narady koordnacyjnej nr 27/2026 przeprowadzonej od dnia: 2026-07-01 do dnia: 2026-07-09 godz.: 9:00

Wnioskodawca: AUDIEN Sp. z o.o.

80-386 Gdańsk

Lęborska 3B

Inwestor: Energa - Operator S.A. z siedzibą w Gdańsku

80-557 Gdańsk

ul. Marynarki Polskiej 130

Sposób przeprowadzenia narady: za pomocą środków komunikacji elektronicznej

Przewodniczący narady: - Leszek Majewski Dyrektor Wydziału GGN - Geodeta Powiatowy

Nr gminy	Nr obrębu	Działka	Nazwa gminy	Nazwa obrębu
012	11	127	BIELSK	GOŚLICE
012	11	131	BIELSK	GOŚLICE
012	11	129/4	BIELSK	GOŚLICE

Opis przedmiotu narady:

1 przyłącze elektroenergetyczne

Lp	Nazwa Instytucji	Imię, nazwisko uzgadniającego Data	Stanowisko uczestnika
1	Przewodniczący Narady Koordynacyjnej	Leszek Majewski Elektronicznie podpisany przez Leszek Majewski Data: 2026.07.09 11:58:53 +02'00'	Brak uwag. Uzgodniono pozytywnie.
2	Jędrzejczak Marta Multimedia ZUD	Marta Jędrzejczak 2026-07-01 15:23:06	brak uwag
3	Paweł Zombirt Przedstawiciel ORLEN ZUD	Paweł Zombirt 2026-07-02 06:50:16	brak uwag
4	Przychodzień Paweł ARMSA ZUD	Paweł Przychodzień 2026-07-02 07:25:47	brak uwag

5	Gajewski Bogusław Przedstawiciel P.S.G sp. z o.o. ZUD	Bogusław Gajewski 2026-07-02 12:23:58	brak uwag
6	Łakomy Marek ZUD PETROTEL	Marek Łakomy 2026-07-02 14:33:47	brak uwag
7	Jaworski Marcin ENERGA-OPERATOR ZUD	Marcin Jaworski 2026-07-03 13:50:27	brak uwag
8	Zawadzka Katarzyna Przedstawiciel ZDP Plock ZUD	Katarzyna Zawadzka 2026-07-06 09:20:05	brak uwag
9	Kwiatkowski Konrad PERN ZUD	Konrad Kwiatkowski 2026-07-07 09:52:09	brak uwag

PRZEWODNICZĄCY NARADY KOORDYNACYJNEJ
Z uwagi na to, że znaki geodezyjne podlegają ochronie, wszelkie prace terenowe w otoczeniu tych znaków należy wykonywać ze szczególną ostrożnością, a w przypadku uszkodzenia, zniszczenia lub przemieszczenia podlegają one wznowieniu na koszt inwestora (art. 11 ust.1, art. 15 ust. 1, art. 48 ust. 1 pkt 3 ustawy Prawo geodezyjne i kartograficzne)

Podmioty wezwane na naradę, których przedstawiciele nie uczestniczyli w niej

1 Powiatowy Inspektor Nadzoru Budowlanego

2 Energa Oświetlenie Sp. z o.o. Region Południe

3 Nadzór Wodny w Płocku

4 Orange Polska S.A.

5 Generalna Dyrekcja Dróg Publicznych Odział w Warszawie, Rejon w Płocku

6 GAZ-SYSTEM

7 Urząd Gminy w Bielsku

8 EXATEL

9 NETIA S.A.

10 Nexera Sp. z o.o.

MAPA DO CELÓW PROJEKTOWYCH		
Oznaczenie kancelaryjne zgłoszenia pracy geod.		GGN-III.6640.1669.2026
Jednostka ewidencyjna		141901_2 Bielsk
Obręb ewidencyjny		141901_2.0011 Goślice
Skala mapy		1:500
Nazwa układuwspółrzędnych	Prostokątnych płaskich Wysokości	2000/21 PL-EVRF2007-
Oznaczenie granic obszaru, które		
były przedmiotem aktualizacji		Nie badano
Oznaczenie i informacje o służebnościach gruntowych mających wpływ na zagospodarowanie gruntów zlokalizowanych w granicach projektowanej inwestycji		Brak
Oznaczenie i symbol konturu użytku gruntowego, który nie jest ujawniony w bazie danych ewidencji gruntów i budynków		———
Aneta Gapa-Sieradzka "GEOPUNKT" 09-310 Kuczbork, ul. Północna 1 tel. 698 - 612 -575 Reg. 142188226 NIP 584-262-47-03		Geodeta uprawniony inż. Aneta Gapa-Sieradzka nr upr. 22088 Kuczbork, dn. 2026-04-29

Nie wykluczam istnienia w terenie urządzeń podziemnych nie pokazanych na mapie, które nie zostały odnalezione podczas wykonywania inwentaryzacji geodezyjnej lub nie zostały zgłoszone do inwentaryzacji przed zasypaniem.

Granice działek zgodne z ewidencją gruntów i stanem prawnym. Granice działek nie spełniają wymagań dokładnościowych umożliwiając lokalizację projektowanych obiektów w odległości 3.0 m i bliżej od granicy działki ewidencyjnej.

Poświadczam, że niniejszy dokument został opracowany w wyniku prac geodezyjnych i kartograficznych, których rezultaty zawiera operat techniczny pozytywnie zweryfikowany. Jednocześnie informuję, że jestem świadomy odpowiedzialności karnej za złożenie fałszywego oświadczenia.	
Identyfikator zgłoszenia prac geodezyjnych	GGN-III.6640.1669.2026
Organ służby geodezyjnej, który otrzymał zgłoszenie	Starosta Płocki
Wykonawca prac geodezyjnych	Aneta Gapa-Sieradzka "GEOPUNKT" 09-310 Kuczbork, ul. Północna 1 tel. 698 - 612 -575 Reg. 142188226 NIP 584-262-47-03
Data sporządzenia oraz numer dokumentu zawierającego wynik pozytywnej weryfikacji	Protokół weryfikacji z dn. 2026-05-06 Nr GGN-III.6640.1669.2026.1
Imię i nazwisko oraz nr uprawnień zawodowych kierownika prac	GEODETA UPRAWNIONY inż. Aneta Gapa-Sieradzka nr upr. 22088

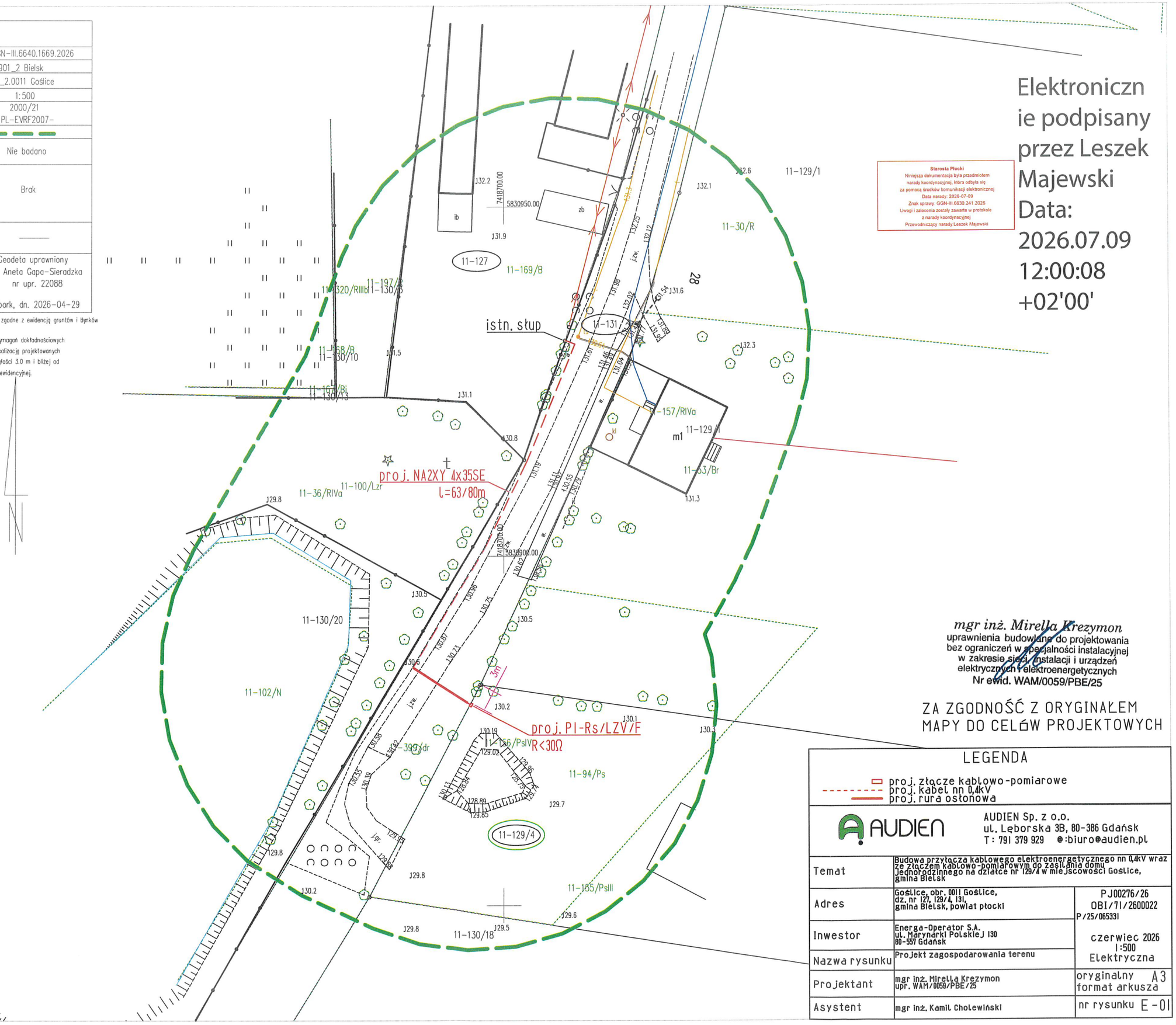

Starosta Płocki
Niniejsza dokumentacja była przedmiotem narady koordynacyjnej, która odbyła się za pomocą środków komunikacji elektronicznej
Data narady: 2026-07-09
Znak sprawy: GGN-III.6630.241.2026
Uwagi i zalecenia zostały zawarte w protokole z narady koordynacyjnej
Przewodniczący narady Leszek Majewski

Elektronicznie podpisany przez Leszek Majewski
Data: 2026.07.09 12:00:08 +02'00'

mgr inż. Mirella Krezymon
uprawnienia budowlane do projektowania bez ograniczeń w specjalności instalacyjnej w zakresie sieci, instalacji i urządzeń elektrycznych i elektroenergetycznych
Nr ewid. WAM/0059/PBE/25

ZA ZGODNOŚĆ Z ORYGINAŁEM MAPY DO CELÓW PROJEKTOWYCH

LEGENDA

- proj. złącze kablowo-pomiarowe
- proj. kabel nn 0,4kV
- proj. rura osłonowa

AUDIEN Sp. z o.o.
ul. Lęborska 3B, 80-386 Gdańsk
T: 791 379 929 @:biuro@audien.pl

Temat	Budowa przyłącza kablowego elektroenergetycznego nn 0,4kV wraz ze złączem kablowo-pomiarowym do zasilania domu jednorodzinnego na działce nr 129/4 w miejscowości Goślice, gmina Bielsk	PJ00276/26 OBI/71/2600022 P/25/065331
Adres	Goślice, obr. 0011 Goślice, dz. nr 127, 129/4, 131, gmina Bielsk, powiat płocki	czerwiec 2026 1:500 Elektryczna
Inwestor	Energa-Operator S.A. ul. Marynarki Polskiej 130 80-557 Gdańsk	
Nazwa rysunku	Projekt zagospodarowania terenu	
Projektant	mgr inż. Mirella Krezymon upr. WAM/0059/PBE/25	oryginalny format arkusza A3
Asystent	mgr inż. Kamil Cholewiński	nr rysunku E-01

4.0. Uzgodnienia branżowe

Nie dotyczy.

Wójt Gminy Bielsk
Plac Wolności 3A
09-230 Bielsk

Bielsk, dn. 29.04.2026r.

RRiRG.I.7230.18.2026
5.0.

DECYZJA

Na podstawie art. 104, art. 107 § 1, 2 i 3 ustawy z dnia 14 czerwca 1960r. – Kodeks postępowania administracyjnego (t. j. Dz. U. z 2025 r., poz. 1691 z późn. Zmian.) oraz art. 39 ust. 1a, 3, 4 i art. 8 ustawy z dnia 21 marca 1985 r. o drogach publicznych (t. j. Dz. U. z 2025 r., poz. 889 z późn. zmian.) po rozpatrzeniu wniosku

ENERGA-OPERATOR S.A. w Gdańsku,
ul. Marynarki Polskiej 130, 80-557 Gdańsk, Oddział w Płocku,

w imieniu którego działa Pełnomocnik Pani Karolina Rozumowska, nr pisma b/n z dnia 16.04.2026 r. (data wpływu do UG Bielsk), w sprawie wydania zgody na lokalizację w pasie drogowym dróg gminnych: działka o numerze ew. **131** położona w obrębie ew. **Goślice** gm. Bielsk – budowa elektroenergetycznego przyłącza kablowego nn 0,4kV wraz ze złączem kablowo-pomiarowym - w celu zasilenia domu jednorodzinnego na działce nr 129/4 położonej w obr. ew. Goślice gm. Bielsk, tj. lokalizację urządzenia obcego niezwiązanego z potrzebami zarządzania drogami lub potrzebami ruchu drogowego, **Wójt Gminy Bielsk**

zezwala

na lokalizację w pasie drogowym **drogi gminnej** - działka o numerze ew. **131** położona w obrębie ew. **Goślice** gm. Bielsk – budowa elektroenergetycznego przyłącza kablowego nn 0,4kV - w celu zasilenia domu jednorodzinnego na działce nr 129/4 położonej w obr. ew. Goślice gm. Bielsk, tj. urządzenia obcego niezwiązanego z potrzebami zarządzania drogami lub potrzebami ruchu drogowego - zgodnie z załącznikiem graficznym stanowiącym integralną część decyzji na następujących warunkach:

1. Zachować zgodność z przepisami rozporządzeniem Ministra Infrastruktury z dnia 24 czerwca 2022 r. w sprawie przepisów techniczno-budowlanych dotyczących dróg publicznych (Dz.U. z 2022 r. poz. 1518, z późn. zm.) w szczególności z § 97:
   a) Projektowane elektroenergetyczne przyłącze kablowe nn 0,4kV w zakresie pasa drogowego drogi gminnej - dz. nr ew. 131:
      - przejście poprzeczne - należy zaprojektować i wykonać w rurze osłonowej, z zachowaniem odpowiednich odległości pionowych posadowienia kabla;
      - przejścia równoległe do osi drogi - należy zaprojektować i wykonać w odległości do 0,5m od granicy działki drogowej.
   b) Złącze kablowo-pomiarowe może być zlokalizowane w liniach rozgraniczających drogi – działka nr ew. 131 lub w linii istniejącego ogrodzenia.
2. Wszystkie elementy zagospodarowania pasa drogowego należy odtworzyć, przywrócić do stanu poprzedniego w celu zachowania ich funkcji. **Grunt na wykopie** (szczególnie w pasie drogowym) **należy zasypać piaskiem i zagęścić. Wymagany wskaźnik zagęszczenia gruntu Is=0,98 we wszystkich punktach badania i na wszystkich głębokościach do rzędnej 20 cm powyżej przewodu.** Jeżeli wykopy prowadzone w pasie dróg gruntowych spowodują rozluźnienie gruntu lub doprowadzą do równoziarnistości nawierzchni i nie będzie można jej zagęścić adresat decyzji ma obowiązek doziarnić grunt rodzimy i zapewnić prawidłowe zagęszczenie drogi. Doziarnienie nie może być wykonane gruntami spoistymi, które powodowałyby nieprzepuszczalność nawierzchni. ZIEMIĘ Z WYKOPU NALEŻY SKŁADOWAĆ W PASIE ZIELENI NA FOLI ZABEZPIECZAJĄCEJ NAWIERZCHNIĘ PRZED ZABRUDZENIEM.
3. Zgoda wyrażona w niniejszej decyzji jest równoznaczna z przyznaniem inwestorowi prawa do dysponowania nieruchomością na cele budowlane w rozumieniu ustawy z dnia 7 lipca 1994r. Prawo budowlane (t. j. Dz. U. z 2025 r. poz. 418 z późn. zm.) niezbędne do pozwolenia na budowę lub zgłoszenia właściwemu organowi;

4. Poniesienie przez Inwestora kosztów budowy lub przebudowy pasa drogowego, związanych z lokalizacją sieci uzbrojenia terenu lub likwidacją kolizji przebudowywanych urządzeń ze stanem istniejącym.
5. Poniesienie przez Inwestora w całości kosztów utrzymania wnioskowanego urządzenia zgodnie z art. 39 ust. 4 ustawy o drogach publicznych.
6. Poniesienia kosztów przełożenia urządzenia – zgodnie z art. 39 ust. 5 ustawy o drogach publicznych– w przypadku wystąpienia kolizji przy budowie lub przebudowie drogi;
7. Koszty budowy lub przebudowy pasa drogowego związane z wykonaniem zadania ponosi Inwestor, na którym spoczywa również obowiązek wykonania wszystkich prac.
8. Usunięcie powstałych kolizji z istniejącymi urządzeniami, sieciami lub zielenią przydrożną w pasie drogowym w trakcie prowadzenia robót należy do Inwestora.
9. Zarządca drogi zastrzega sobie możliwość zmiany warunków decyzji, a także jej wygaśnięcia w trybie art. 162 kpa ze szczególnie ważnych powodów, nie dających się przewidzieć w chwili wydania niniejszej decyzji, bez prawa do odszkodowania, a także w przypadku nie dopełnienia przez stronę warunków zawartych w niniejszej decyzji.
10. W ciągu 30 dni od zakończenia prac na uzgadnianym odcinku drogi, należy przedłożyć do Urzędu Gminy geodezyjną dokumentację powykonawczą (profil normalny), na której uwidocznione zostaną wszystkie elementy wbudowane w drogę (w tym rura ochronna).

U z a s a d n i e n i e

Pani Karolina Rozumowska Pełnomocnik działający w imieniu ENERGA-OPERATOR S.A. z siedzibą w Gdańsku przy ul. Marynarki Polskiej 130, 80-557 Gdańsk, wystąpił z pismem nr b/n z dnia 16.04.2026 r. (data wpływu do UG Bielsk), w sprawie wydania zgody na lokalizację w pasie drogowym dróg gminnych: działka o numerze ew. 131 położona w obrębie ew. Goślice gm. Bielsk – budowa elektroenergetycznego przyłącza kablowego nn 0,4kV wraz ze złączem kablowo-pomiarowym - w celu zasilenia domu jednorodzinnego na działce nr 129/4 położonej w obr. ew. Goślice gm. Bielsk.

Organ po wnikliwym przeanalizowaniu sprawy postanowił zezwolić na zlokalizowanie urządzenia obcego niezwiązanego z potrzebami zarządzania drogami lub potrzebami ruchu drogowego w pasie drogowym drogi – dz. nr ew. 131 obr. ew. Goślice gm. Bielsk – elektroenergetycznego przyłącza kablowego nn 0,4kV wraz ze złączem kablowo-pomiarowym - w celu zasilenia domu jednorodzinnego na działce nr 129/4 położonej w obr. ew. Goślice gm. Bielsk , zgodnie z załącznikiem graficznym.

O tym, co może znajdować się w pasie drogowym decyduje zarządca drogi, który przy wydawaniu zezwoleń musi jednak kierować się przede wszystkim obowiązującymi przepisami oraz wykonywaniem nałożonych na niego obowiązków, do których między innymi zalicza się bezpieczeństwo ruchu i pieszych oraz wykorzystywać posiadaną wiedzę i praktykę w zarządzaniu drogami.

Zgodnie z art. 39 ust. 1a ustawy o drogach publicznych, nie stosuje się zakazu określonego w art. 39 ust. 1 pkt 1, który zabrania lokalizacji lub umieszczania urządzeń obcych, przedmiotów i materiałów niezwiązanych z potrzebami zarządzania drogami lub potrzebami ruchu drogowego do umieszczania, konserwacji, przebudowy i naprawy infrastruktury telekomunikacyjnej w rozumieniu ustawy z dnia 16 lipca 2004 r. – Prawo telekomunikacyjne (Dz. U. z 2021r. poz. 576 oraz z 2022 r. poz. 501) oraz urządzeń służących do doprowadzania lub odprowadzania płynów, pary, gazu, energii elektrycznej, w tym punktów ładowania stanowiących część infrastruktury ładowania drogowego transportu publicznego, oraz urządzeń związanych z ich eksploatacją, a także do innych czynności związanych z eksploatacją tej infrastruktury i tych urządzeń, jeżeli warunki techniczne i wymogi bezpieczeństwa na to pozwalają.

Wyjątek stanowi zapis art. 39 ust. 3 ustawy o drogach publicznych określa, że w szczególnie uzasadnionych przypadkach lokalizowanie w pasie drogowym urządzeń obcych oraz reklam, może nastąpić wyłącznie za zezwoleniem właściwego zarządcy drogi, wydanym w drodze decyzji administracyjnej.

Z przepisów przywołanych wyżej wynika, iż ustawodawca w celu ochrony pasa drogowego przeznaczonego do ruchu lub postoju pojazdów oraz ruchu pieszych, wprowadził zakaz lokalizowania w nim urządzeń obcych oraz reklam. Warunkiem odstępstwa od tego zakazu jest wystąpienie w konkretnej sprawie szczególnie uzasadnionego przypadku. Udzielenie zezwolenia powinno mieć zatem charakter wyjątkowy. Ust. 3a tego samego art., stanowi:" w decyzji , o której mowa w ust. 3, określa się w szczególności: rodzaj inwestycji, sposób, miejsce i warunki jej umieszczenia w pasie drogowym". Z przywołanych wyżej przepisów wynika, że organ wydający decyzję ma obowiązek określenia warunków umieszczenia danego urządzenia w pasie drogowym.

Ponadto, zgodnie z art. 39 ust. 3 pkt 1) ustawy o drogach publicznych, zarządca drogi może odmówić wydania zezwolenia na umieszczenie w pasie drogowym urządzeń i infrastruktury, o których mowa w ust. 1a, wyłącznie, jeżeli ich umieszczenie spowodowałoby zagrożenie bezpieczeństwa ruchu drogowego, naruszenie wymagań wynikających z przepisów odrębnych lub miałoby doprowadzić do utraty uprawnień z tytułu gwarancji lub rękojmi w zakresie budowy, przebudowy lub remontu dróg.

Zarządca drogi po przeprowadzeniu postępowania wyjaśniającego uznał, iż celowość w/w urządzeń w pasie drogowym jest zasadna i będzie służyć mieszkańcom w zaspokojeniu potrzeb dostawy energii elektrycznej.

Nakłada się na Inwestora obowiązek dopełnienia warunków niniejszej decyzji pod rygorem zastosowania art. 162 kpa.

Biorąc powyższe pod uwagę należało orzec jak na wstępie.

P o u c z e n i e

Zezwolenie niniejsze nie zwalnia Inwestora od obowiązku uzyskania dokumentów uprawniających do realizacji procesu inwestycyjnego, określonych w ogólnie obowiązujących przepisach.

Inwestor przed rozpoczęciem robót zobowiązany jest do:

a) Uzyskania pozwolenia na budowę lub zgłoszenia budowy albo wykonywania robót budowlanych.
b) Uzgodnienia z zarządcą drogi, przed uzyskaniem pozwolenia na budowę, projektu zagospodarowania działki lub terenu oraz projektu architektoniczno-budowlanego urządzenia.
c) Uzyskania zezwolenia zarządcy drogi na zajęcie pasa drogowego, dotyczącego prowadzenia robót w pasie drogowym lub na umieszczenie w nim urządzenia.

1. Zgodnie z art. 127 § 1 i 2 i art. 129 ustawy Kpa od niniejszej decyzji służy odwołanie do Samorządowego Kolegium Odwoławczego w Płocku za pośrednictwem Wójta Gminy Bielsk, w terminie 14 dni od dnia jej doręczenia.
2. Zgodnie z art. 127a § 1 i 2 ustawy Kpa w trakcie biegu terminu do wniesienia odwołania strona może zrzec się prawa do wniesienia odwołania wobec organu administracji publicznej, który wydał decyzję.
3. Z dniem doręczenia organowi administracji publicznej oświadczenia o zrzeczeniu się prawa do wniesienia odwołania przez ostatnią ze stron postępowania, decyzja staje się ostateczna i prawomocna, co oznacza że decyzja podlega natychmiastowemu wykonaniu i brak jest możliwości zaskarżenia do Wojewódzkiego Sądu Administracyjnego. Nie jest możliwe skuteczne cofnięcie oświadczenia o zrzeczeniu się prawa do wniesienia odwołania.
4. Zgodnie z art. 57 § 1 ustawy Kpa przy obliczaniu terminu do wniesienia odwołania nie uwzględnia się dnia doręczenia stronom niniejszej decyzji.

Zwolniono z opłaty skarbowej za wydanie zezwolenia na podstawie cz. III ust. 44 kol. 4 pkt 9 załącznika do ustawy z dnia 16 listopada 2006 r. o opłacie skarbowej (t. j. Dz. U. z 2025 r. poz. 1154, z późn. zm.).

WÓJT
Józef Jerzy Rożkosz

Decyzja niniejsza jest ostateczna
Bielsk, dnia 22.05.2026 r.

Decyzja niniejsza jest prawomocna
Bielsk, dnia 22.05.2026 r.

Z up. WÓJTA
Sekretarz Gminy
mgr Krystyna Chyba

Otrzymują:

1. Pani Karolina Rozumowska– Pełnomocnik ENERGA-OPERATOR SA,
   Adres do doręczeń: AUDIEN Sp. z o.o. ul. Kwiatowa 14/8, 82-300 Elbląg
2. A/a UG

Sprawę prowadzi: Wanda Przemyłska tel.(24) 265 01 09

Klauzula informacyjna dla Klientów Urzędu Gminy w Bielsku dotycząca przetwarzania danych osobowych

Zgodnie z art. 13 Rozporządzenia Parlamentu Europejskiego i Rady (UE) 2016/679 z 27 kwietnia 2016 r. w sprawie ochrony osób fizycznych w związku z przetwarzaniem danych osobowych i w sprawie swobodnego przepływu takich danych oraz uchylenia dyrektywy 95/46/WE (ogólne rozporządzenie o ochronie danych, dalej: RODO) informujemy, iż:

1. Administratorem Twoich danych osobowych przetwarzanych w Urzędzie Gminy Bielsk jest Gmina Bielsk, reprezentowana przez Wójta Gminy Bielsk. Z administratorem danych można skontaktować się pod adresem: Urząd Gminy Bielsk, Plac Wolności 3A, 09-230 Bielsk, tel.: 24 265-01-00, e-mail: gmina@bielsk.pl
2. Administrator danych wyznaczył inspektora ochrony danych, można się z nim skontaktować pod adresem e-mail: iod@bielsk.pl
3. Twoje dane osobowe (imię, imiona, nazwisko, adres zamieszkania/zameldowania, numer telefonu, oraz dane osób wskazanych we wniosku) będziemy przetwarzać w celu rozpatrzenia przedmiotowego wniosku.
4. Podstawą prawną przetwarzania Twoich danych osobowych jest obowiązek prawny ciążący na administratorze wynikający z art. 6 ust. 1 lit. c RODO oraz ustawy z dnia 21 marca 1985 r. o drogach publicznych (t. j. Dz. U. z 2022 r., poz. 1693 z późn. zmian), kodeksu postępowania administracyjnego (t. j. Dz. U. z 2022 r., poz. 2000 z późn. zmian.) oraz ustawy o opłacie skarbowej (t. j. Dz. U. z 2022 r. poz. 2142, z późn. zm.).
5. W związku z przetwarzaniem danych w celu, o których mowa w pkt 3 będziemy przekazywać Twoje dane osobowe wyłącznie:
   a) naszym pracownikom, którzy muszą mieć dostęp do danych, aby wykonywać swoje obowiązki,
   b) podmiotom przetwarzającym, którym zlecimy wykonywanie zadań,
   c) innym organom administracji państwowej lub samorządowej, jeśli obowiązują nas do tego przepisy prawa.
6. Twoje dane będą przechowywane przez okres: po zakończeniu procesu archiwizacji (5lat).
7. W związku z przetwarzaniem przez nas Twoich danych osobowych, przysługuje Ci prawo do:
   a) dostępu do treści danych osobowych, w tym prawo do uzyskania kopii tych danych,
   b) sprostowania danych,
   c) ograniczenia przetwarzania danych.
8. Podanie przez Ciebie danych osobowych jest wymogiem ustawowym a ich niepodanie jest równoznaczne z brakiem możliwości rozpatrzenia przedmiotowego wniosku.
9. Masz prawo wniesienia skargi do Prezesa Urzędu Ochrony Danych Osobowych (PUODO), z siedzibą w Warszawie, ul. Stawki 2 (kod pocztowy: 00-193 Warszawa) jako organu nadzorczego, gdy uznasz, iż przetwarzanie przez nas Twoich danych osobowych narusza przepisy RODO.
10. Twoich danych osobowych nie będziemy przetwarzać w sposób zautomatyzowany i dane osobowe nie będą profilowane oraz nie będą one przekazywane do państwa trzeciego/organizacji międzynarodowej.

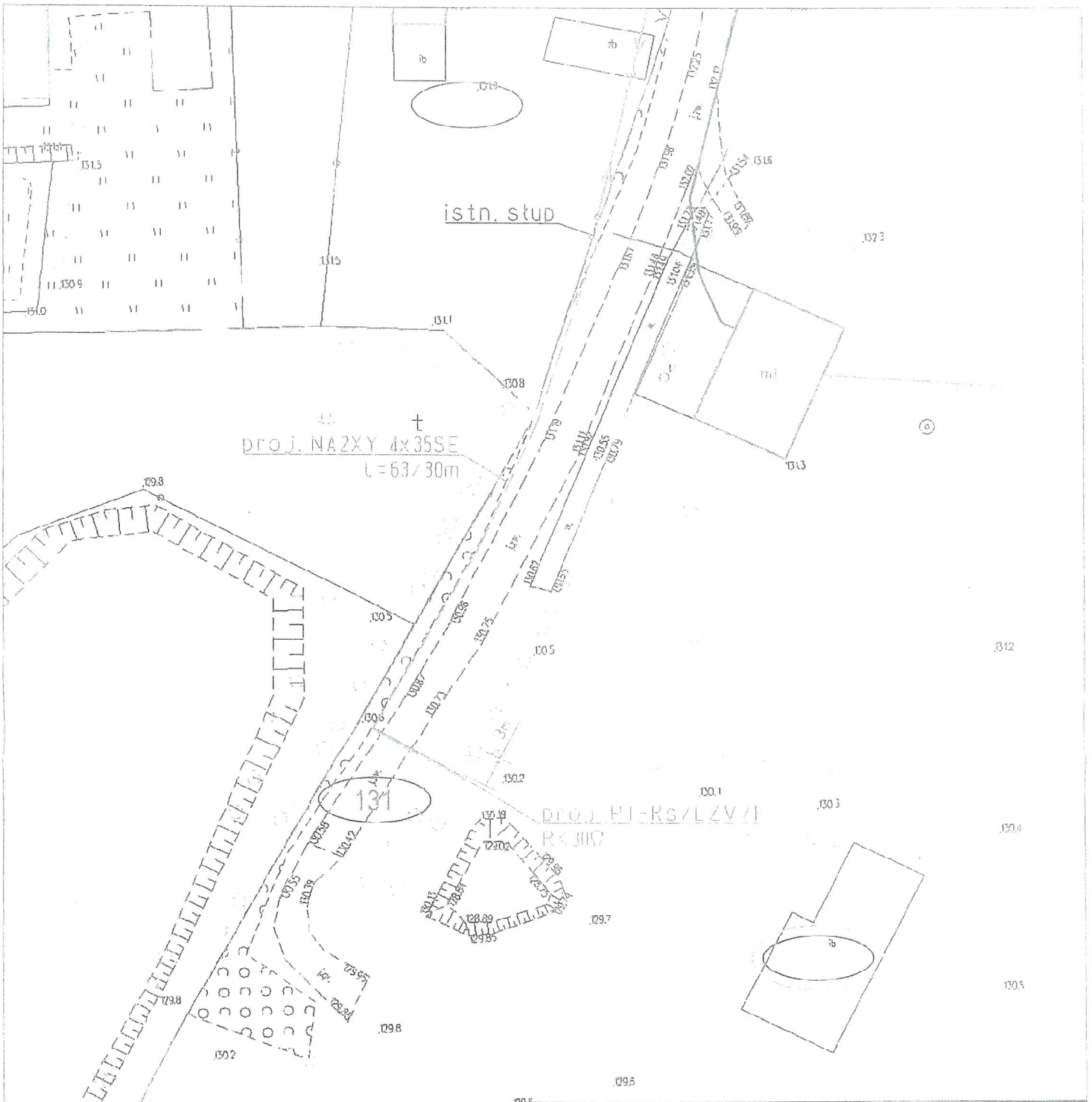

LEGENDA

- proj. złącze kablowo-pomiarowe
- proj. kabel nn 0,4kV
- proj. rura osłonowa

AUDIEN Sp. z o.o.
ul. Lęborska 3B, 80-386 Gdańsk
T: 791 379 929 e:biuro@audien.pl

Temat	Budowa przyłącza kablowego elektroenergetycznego nn 0,4kV wraz ze złączem kablowo-pomiarowym do zasilania domu jednorodzinnego na działce nr 129/4 w miejscowości Gościce, gmina Bielsk	
Adres	Gościce, obr. 0011 Gościce, dz. nr 127, 128/4, 131, gmina Bielsk, powiat płocki	PJ00276/26 OBI/71/2600022 P/25/065331
Inwestor	Energa-Operator S.A. ul. Marynarki Polskiej 130 80-557 Gdańsk	kwiecień 2026 1:500 Elektryczna
Nazwa rysunku	Projekt zagospodarowania terenu - koncepcja zasilania	
Projektant	mgr inż. Mirella Krezymon upr. WAM/0059/PBE/25	oryginalny A4 format arkusza
Asystent	mgr inż. Kamil Cholewiński	nr rysunku E-01

Załącznik do decyzji Nr PNA.6341.1.1220.16.2026 z dnia 29.04.2026 r.

Wójt Gminy Bielsk
Plac Wolności 8A
09-230 Bielsk

Wójt
Przez Jerzy Rożkosz

6.0. Decyzja o ustaleniu lokalizacji inwestycji celu publicznego

Nie dotyczy.

7.0.

AUDIEN Sp. z o.o.
ul. Lęborska 3B, 80 – 386 Gdańsk
korespondencja:
ul. Kwiatowa 14/8, 82 – 300 Elbląg

INFORMACJA BIOZ

Nazwa i adres obiektu budowlanego:	**Budowa przyłącza kablowego elektroenergetycznego nn 0,4kV wraz ze złączem kablowo-pomiarowym do zasilania domu jednorodzinnego na działce nr 129/4 w miejscowości Goślice, gmina Bielsk**
Adres zamierzenia budowlanego:	**Goślice, obr. 0011 Goślice, dz. nr 127, 129/4, 131, gmina Bielsk, powiat płocki, jednostka ewidencyjna: 141901_2 Bielsk, identyfikatory działek: 141901_2.0011.127, 141901_2.0011.129/4, 141901_2.0011.131**
Kategoria obiektu budowlanego:	**XXVI – element sieci elektroenergetycznej - przyłącze**
Branża:	**elektroenergetyczna**
Inwestor:	**Energa – Operator S.A. z siedzibą w Gdańsku 80 – 557 Gdańsk, ul. Marynarki Polskiej 130**
Numer umowy:	**PJ00276/26, OBI/71/2600022**
Warunki przyłączenia:	**P/25/065331**
Projektant:	**mgr inż. Mirella Krezymon upr. WAM/0059/PBE/25** [redacted] mgr inż. Mirella Krezymon uprawnienia budowlane do projektowania bez ograniczeń w specjalności instalacyjnej w zakresie sieci, instalacji i urządzeń elektrycznych i elektroenergetycznych Nr ewid. WAM/0059/PBE/25

ELBLĄG, WRZESIEŃ 2026

1. Zakres robót dla całego zamierzenia budowlanego oraz kolejność realizacji poszczególnych obiektów

Zakres robót dla całego zamierzenia budowlanego:

- budowa przyłącza kablowego elektroenergetycznego nn 0,4kV.

Kolejność realizacji poszczególnych obiektów:

- budowa przyłącza kablowego elektroenergetycznego nn 0,4kV.

2. Wykaz istniejących obiektów budowlanych

W obrębie objętym opracowaniem znajduje się sieć napowietrzna elektroenergetyczna nn 0,4kV, droga publiczna, ogrodzenie, drzewa oraz inne uzbrojenie terenu, które nie krzyżuje się, ani nie jest w zbliżeniu do projektowanych urządzeń.

Istniejące i projektowane uzbrojenie terenu jest naniesione na mapie do celów projektowych. Przyjąć należy, że poza uzbrojeniem podziemnym wyszczególnionym na mapie może występować uzbrojenie niezinwentaryzowane. Przy wykonywaniu robót napotkane urządzenia podziemne należy traktować jako czynne i zachować warunki niezbędnego bezpieczeństwa. Napotkane niezinwentaryzowane uzbrojenie należy zgłosić inspektorowi nadzoru, służbom Inwestora oraz instytucjom i firmom zajmującym się eksploatacją poszczególnych sieci.

3. Elementy zagospodarowania terenu, które mogą stwarzać zagrożenie bezpieczeństwa i zdrowia ludzi

Na terenie objętym opracowaniem występują elementy zagospodarowania mogące stwarzać zagrożenie bezpieczeństwa i zdrowia ludzi, w szczególności:

- czynne sieci elektroenergetyczne,
- drogi kołowe,
- możliwość występowania niezinwentaryzowanego uzbrojenia podziemnego.

4. Przewidywane zagrożenia występujące podczas realizacji robót budowlanych, skala i rodzaj zagrożeń oraz miejsce i czas ich wystąpienia

Podczas realizacji obiektów w całym cyklu trwania budowy występuje ryzyko:

- podczas prac ziemnych – ryzyko przysypania ziemią,
- podczas prac ze sprzętem zmechanizowanym i maszynami lub w pobliżu – ryzyko potrącenia, przygniecenia,
- podczas prac przy użyciu elektronarzędzi – ryzyko skaleczeń, powstania ran ciętych, uszkodzenia oczu, porażenia prądem elektrycznym,
- podczas prac przy drogach kołowych – ryzyko wypadku komunikacyjnego, potrącenia,
- podczas prac na wysokości – ryzyko upadku,
- podczas prac w przy lub w pobliżu czynnych sieciach i urządzeniach elektroenergetycznych – możliwość porażenia prądem elektrycznym,
- podczas prowadzenia robót w pobliżu istniejącego uzbrojenia podziemnego – ryzyko jego uszkodzenia oraz powstania zagrożeń wtórnych, np. wybuch, zalanie, przerwa w dostawie mediów,
- podczas transportu i rozładunku materiałów – ryzyko przygniecenia, urazów mechanicznych,
- podczas wykonywania przecisków lub przewiertów – ryzyko niekontrolowanego wpływu gruntu lub uszkodzenia infrastruktury,

- podczas prac w warunkach ograniczonej widoczności (zmrok, warunki atmosferyczne) – zwiększone ryzyko wypadków.

Ryzyko występowania zagrożeń dotyczy całego okresu realizacji robót, ze szczególnym nasileniem w trakcie wykonywania robót ziemnych oraz prac w pobliżu czynnej infrastruktury technicznej.

5. Sposób prowadzenia instruktażu pracowników przed przystąpieniem do realizacji robót szczególnie niebezpiecznych

Każdorazowo przed przystąpieniem do realizacji poszczególnych etapów robót, kierownik budowy winien przeszkolić pracowników wykonujących realizację inwestycji pod względem BHP – w zależności od stanowiska i zakresu powierzonych zadań oraz sprawdzić stan gotowości do pracy pracowników – trzeźwość, aktualność badań lekarskich i podstawowych szkoleń. Przyjęcie do wiadomości przez pracownika przepisów i zasad bezpieczeństwa i higieny pracy oraz odbycie szkoleń i instruktarzy stanowiskowych musi być potwierdzone własnoręcznym podpisem w rejestrze ewidencji szkoleń. Obowiązek ten dotyczy wszystkich pracowników zatrudnionych na budowie.

6. Środki techniczne i organizacyjne, zapobiegające niebezpieczeństwom wynikającym z wykonywania robót budowlanych w strefach szczególnego zagrożenia zdrowia lub w ich sąsiedztwie, w tym zapewniające bezpieczną i sprawną komunikację, umożliwiającą szybką ewakuację na wypadek pożaru, awarii i innych zagrożeń

- pracownicy zatrudnieni przy pracach na czynnych urządzeniach i instalacjach energetycznych wini posiadać świadectwo kwalifikacyjne – należy przez to rozumieć świadectwo stwierdzające spełnienie przez daną osobę odpowiednich wymagań kwalifikacyjnych do wykonywania pracy na stanowisku dozoru lub eksploatacji w ustalonym zakresie: obsługi, konserwacji, napraw, kontrolno – pomiarowym, montażu dla określonych rodzajów urządzeń i instalacji energetycznych, uzyskane w trybie i na zasadach określonych w Prawie Energetycznym,
- wyłączenie urządzeń i instalacji elektroenergetycznych spod napięcia powinno być dokonane w taki sposób, aby uzyskać przerwę izolacyjną w obwodach zasilających urządzenia i instalacje,
- przed przystąpieniem do wykonywania prac przy urządzeniach i instalacjach elektroenergetycznych wyłączonych spod napięcia należy zastosować odpowiednie zabezpieczenie przed przypadkowym załączeniem napięcia, umieścić tablicę ostrzegawczą w miejscu wyłączenia obwodu o treści: "Nie załączać", sprawdzić brak napięcia w wyłączonym obwodzie, zabezpieczyć i oznaczyć miejsce pracy odpowiednimi znakami i tablicami ostrzegawczymi, uziemić wyłączone urządzenia. Uziemienia należy wykonać tak, aby miejsce pracy znajdowało się w strefie ograniczonej uziemieniami; co najmniej jedno uziemienie powinno być widoczne z miejsca pracy. W razie zasilania wielostronnego, uziemienia powinny być wykonane od każdej strony zasilania,
- wszelkiego rodzaju wykopy wąskoprzestrzenne powyżej 1m głębokości muszą być zabezpieczone szalunkami drewnianymi lub systemowymi, zgodnie z wymogami prowadzenia robót ziemnych,
- na terenie budowy powinien znajdować się wyznaczony punkt zbiórki na wypadek zagrożenia, telefon, apteczka medyczna, a wśród załogi powinna być osoba wyznaczona i przeszkolona pod względem udzielania pierwszej pomocy przed medycznej,
- zabrania się pracy w porze nocnej i po zmierzchu bez wyraźnych (pisemnych) poleceń kierownika budowy
- należy wyznaczyć strefę wokół obiektu zgodnie z wymogami przepisów BHP – szczególnie podczas prac na wysokości,

- należy zwrócić szczególna uwagę na porządek na placu budowy - drogi i ciągi komunikacyjne powinny umożliwiać bezpieczne przemieszczanie się pieszych i pojazdów – zabrania się zastawiania dojazdu składując na nim materiały budowlane lub inne urządzenia i maszyny,
- każdy z pracowników powinien być przeszkolony pod względem BHP (szkolenie wstępne stanowiskowe), posiadać aktualne badanie lekarskie, zaświadczenie o szkoleniu podstawowym BHP, bezwzględnie stosować środki ochrony indywidualnej, a w razie potrzeb ochrony zbiorowej, stosować się do zasad BHP obowiązujących na placu budowy,
- zapewnienie właściwych dróg ewakuacyjnych,
- urządzenia stosowane na placu budowy bezwzględnie powinny być zasilane z obwodów posiadających zabezpieczenia różnicowoprądowe oraz winny być zabezpieczone przed dostępem do nich dzieci i osób niepowołanych,
- przy pracach na wysokości pracownicy muszą stosować pasy i linki bezpieczeństwa oraz kaski ochronne,
- praca pod wpływem środków odurzających lub po spożyciu alkoholu jest zabroniona.